3208　400A　アーチ　&　ニワク　ARCH　&　SIDE　FRAME

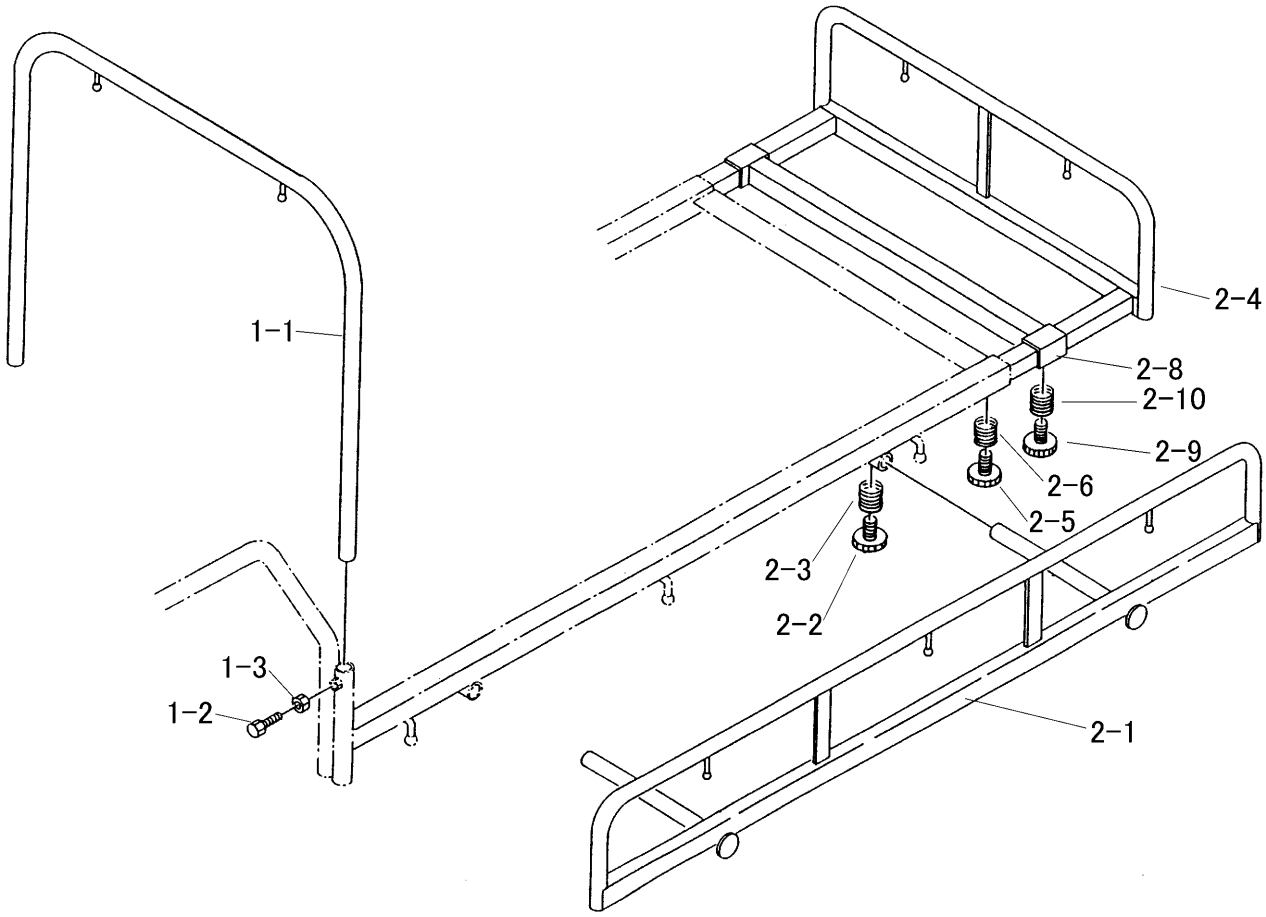

見出 NO.	部品番号 PART NO.	部品名称	PART NAME	個数 Q'ty	型　寸 DESCRIPTION	互換性 R/P	適用号機 FROM ～ UP TO SERIAL NO.	備　考 REMARKS
1-1	3208 4001 000	ｱｰﾁ	ARCH	1				
1-2	A110 0110 025	ﾎﾞﾙﾄ	BOLT	2	M10×25			
1-3	A301 0110 001	ﾅｯﾄ	NUT	2	M10			
2-1	3205 4101 000	ｽﾗｲﾄﾞﾆﾜｸﾖｺ	FRAME	2				
2-2	3513 4111 000	ﾉﾌﾞﾎﾞﾙﾄ	BOLT	4	M10×25			
2-3	3513 4112 000	ｽﾌﾟﾘﾝｸﾞ	SPRING	4	#169			
2-4	3205 4109 000	ｽﾗｲﾄﾞﾆﾜｸﾏｴ	FRAME	1				
2-5	3513 4111 000	ﾉﾌﾞﾎﾞﾙﾄ	BOLT	2	M10×25			
2-6	3513 4112 000	ｽﾌﾟﾘﾝｸﾞ	SPRING	2	#169			
2-8	3205 4115 000	ﾎｼﾞｮﾆﾜｸ	FRAME	1				
2-9	3513 4111 000	ﾉﾌﾞﾎﾞﾙﾄ	BOLT	2	M10×25			
2-10	3513 4112 000	ｽﾌﾟﾘﾝｸﾞ	SPRING	2	#169			