3210　020A　エンジンベース　ENGINE　BASE

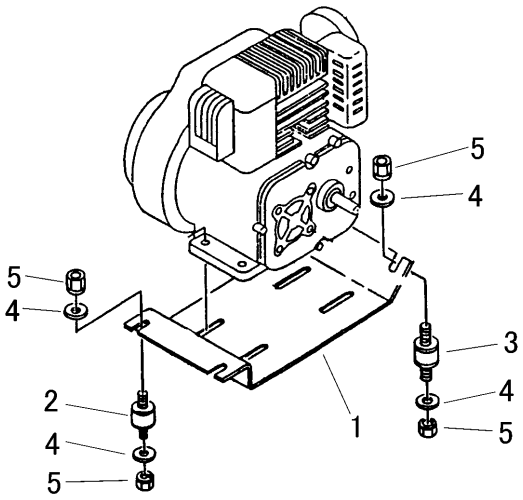

見出 NO.	部品番号 PART NO.	部品名称	PART NAME	個数 Q'ty	型　寸 DESCRIPTION	互換性 R/P	適用号機 FROM ～ UP TO SERIAL NO.	備　考 REMARKS
1	3210 0211 000	ｴﾝｼﾞﾝﾍﾞｰｽ	BASE	1				
2	3632 0106 000	ﾎﾞｳｼﾝｺﾞﾑ	INSULATOR	2	EA1004			後
3	3533 0009 000	ﾎﾞｳｼﾝｺﾞﾑ	INSULATOR	2	KQ-0157-000			前
4	0350 0140 822	PW	WASHER	8	8×22×1.6			
5	F301 0108 000	Fﾅｯﾄ	NUT	8	M8			