FIG 8　ホイールブレーキ & ドラム　BRAKE & DRUM

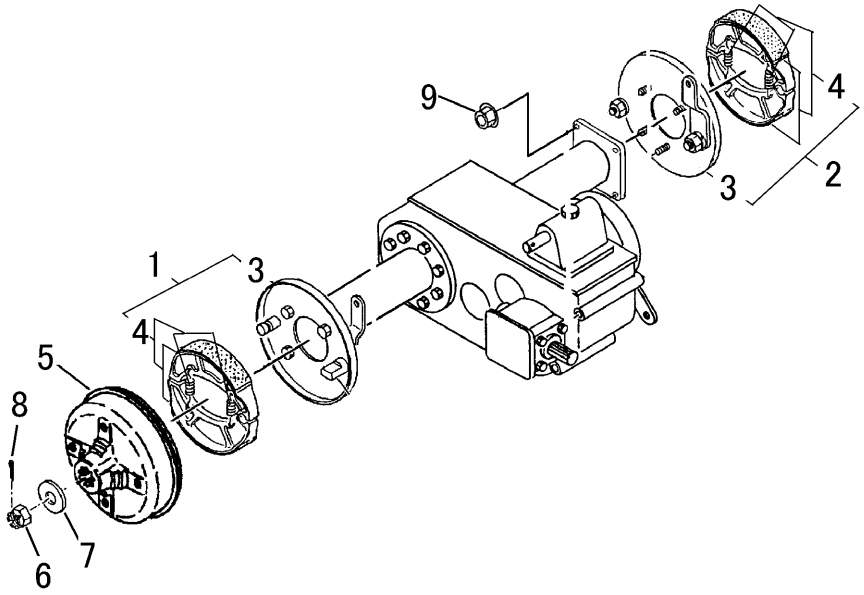

見出	部品番号	部品名称		個数	型　寸	適 用 号 機	備　考
NO.	PART NO.		PART NAME	Q'ty	DESCRIPTION	FROM ～ UP TO SERIAL NO.	REMARKS
1	7201 4101 000	ﾌﾞﾚｰｷﾌﾟﾚｰﾄR	PLATE	1			
2	7201 4102 000	ﾌﾞﾚｰｷﾌﾟﾚｰﾄL	PLATE	1			
3	7201 9905 000	ﾌﾟﾚｰﾄAssy	PLATE ASSY	2			
4	7201 9901 000	ｼｭｰｾｯﾄ	SHOE SET	2			
5	7201 4108 011	ﾌﾞﾚｰｷﾄﾞﾗﾑ	DRUM	2			
6	A311 0101 620	ｷｬｯｽﾙﾅｯﾄ	NUT	2	M16		
7	0350 0171 640	PW	WASHER,PLAIN	2	16×40×4.5		
8	0520 0140 032	ﾜﾘﾋﾟﾝ	PIN,SPLIT	2	4.0×32		
9	F301 0108 000	Fﾅｯﾄ	NUT	8	M8		