FIG 10 ブレーキ BRAKE

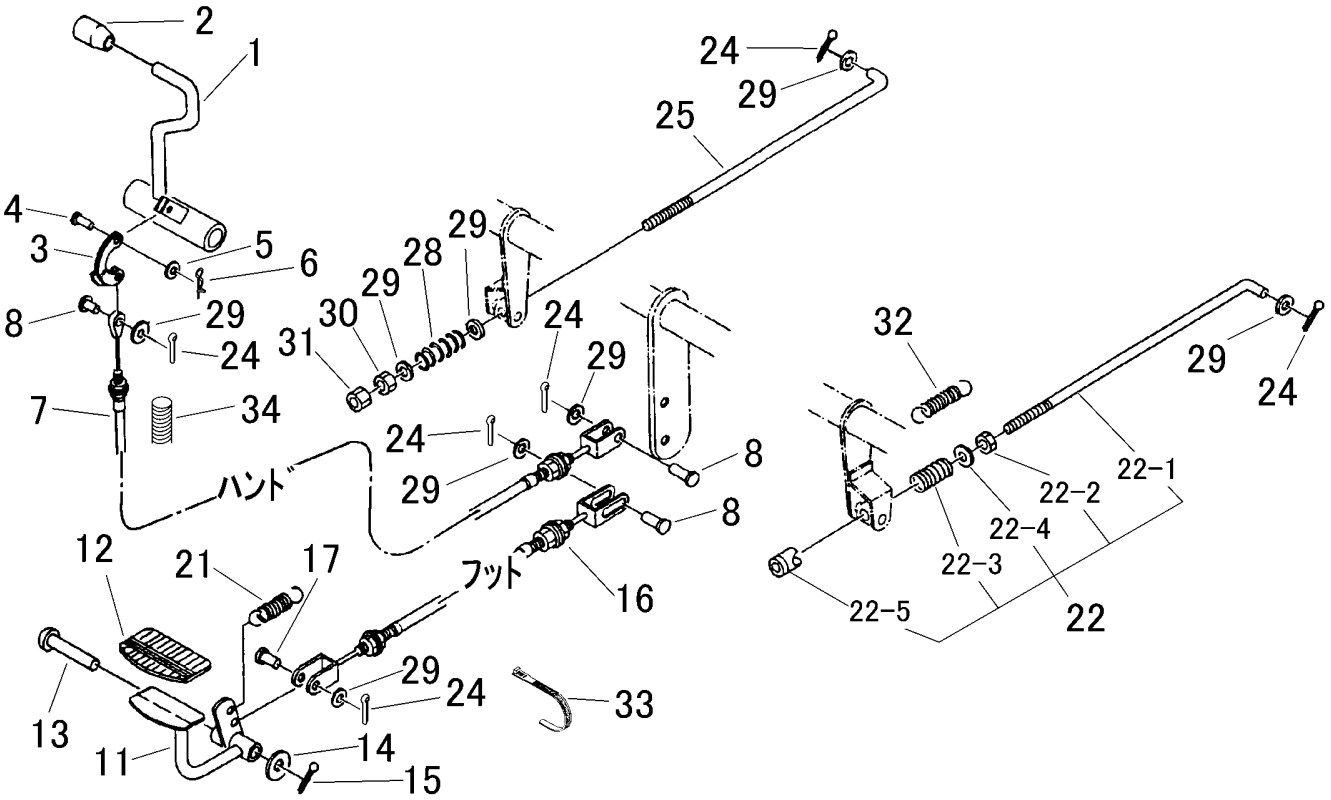

見出 NO.	部品番号 PART NO.	部品名称	PART NAME	個数 Q'ty	型　寸 DESCRIPTION	適用号機 FROM ～ UP TO SERIAL NO.	備　考 REMARKS
1	3425 3101 000	ブレーキレバー	LEVER	1			
2	0691 0012 251	グリップ	GRIP	1	赤		
3	3407 3217 010	ブレーキレバーアーム	ARM	1			
4	0562 0106 021	ヒラアタマピン	PIN,CLEVIS	1	φ6×21		
5	0350 0130 613	PW	WASHER,PLAIN	1	6×13×1.0		
6	0523 0106 000	スナップピン	PIN,SNAP	1	φ6用		
7	3407 3221 000	ワイヤー	WIRE	1	WG043150		ﾊﾝﾄﾞ
8	0562 0108 022	ヒラアタマピン	PIN,CLEVIS	3	φ8×22		
11	3420 3121 000	ブレーキペダル	PEDAL	1			
12	3420 3026 000	ペダルパッド	RUBBER	1			
13	0562 0112 080	ヒラアタマピン	PIN,CLEVIS	1	φ12×80		
14	0350 0151 226	PW	WASHER,PLAIN	1	12×26×2.3		
15	0520 0132 025	ワリピン	PIN,SPLIT	1	3.2×25		
16	3409 3005 000	ワイヤー	WIRE	1	WG043152		ﾌｯﾄ
17	0562 0108 020	ヒラアタマピン	PIN,CLEVIS	1	φ8×20		
21	3205 2004 000	スプリング	SPRING	1	#50		
22	3407 3222 000	ブレーキロッドASSY	ROD	2			
22-1	3407 3223 000	Lロッド	ROD	2	L-033		
22-2	A301 0108 001	ナット	NUT	2	M8		
22-3	3407 3224 000	スプリング	SPRING	2			

FIG 10 ブレーキ BRAKE

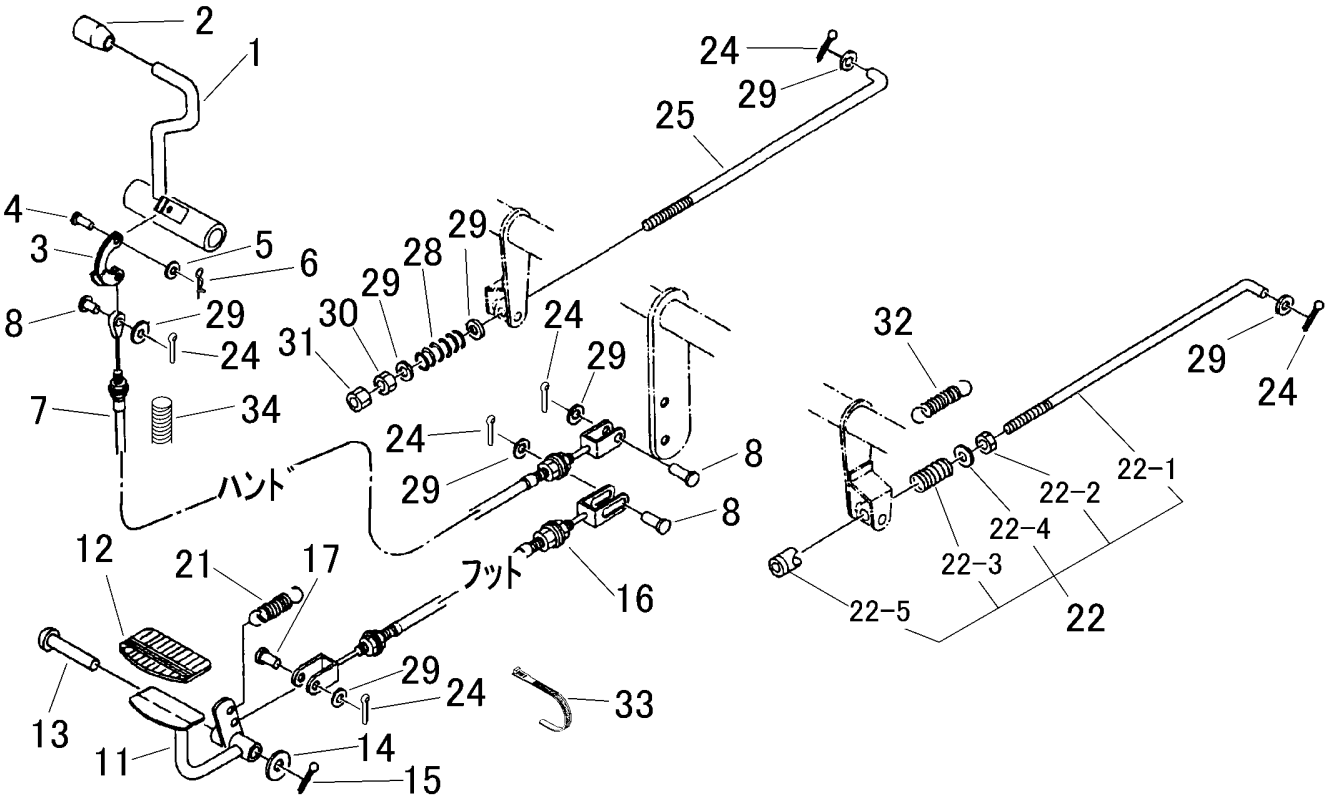

見出 NO.	部品番号 PART NO.	部品名称	PART NAME	個数 Q'ty	型　寸 DESCRIPTION	適用号機 FROM ～ UP TO SERIAL NO.	備　考 REMARKS
22-4	0350 0140 818	PW	WASHER,PLAIN	2	8×18×1.6		
22-5	3407 3225 000	アジャスタ	ADJUSTER	2			
24	0520 0125 016	ワリピン	PIN,SPLIT	7	2.5×16		
25	3407 3226 000	Lロッド	ROD	1	L-037		
28	3407 3227 000	スプリング	SPRING	1	#103		
29	0350 0140 818	PW	WASHER,PLAIN	9	8×18×1.6		
30	A301 0108 001	ナット	NUT	1	M8		
31	A301 0108 003	ナット	NUT	1	M8 3種		
32	3407 3228 000	スプリング	SPRING	1	#40		
33	3513 3131 000	ﾌﾟﾗｽﾁｯｸﾊﾞﾝﾄﾞ	BAND	2			
34	3534 3115 000	ｺﾙｹﾞｰﾄﾁｭｰﾌﾞ	TUBE	1			