3429 020A　ﾃﾞﾝｿｳ ELECTRIC (ｾﾙﾅｼ)

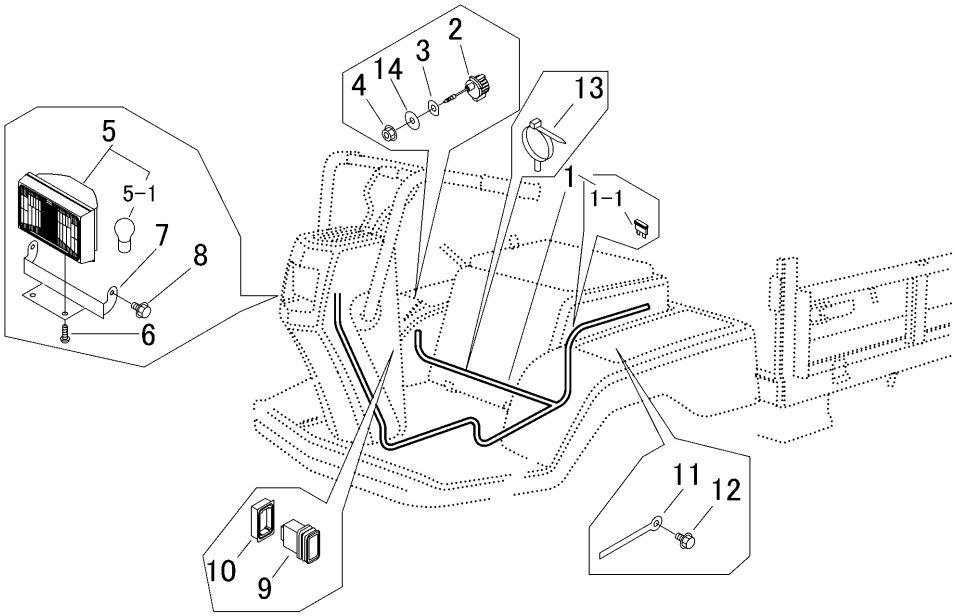

見出	部品番号	部品名称		個数	型　寸	適 用 号 機	備　考
NO.	PART NO.		PART NAME	Q'ty	DESCRIPTION	FROM ～ UP TO SERIAL NO.	REMARKS
1	3429 0202 000	ﾊｰﾈｽ	HARNESS	1			
1-1	0980 1000 502	ﾋｭｰｽﾞ	FUSE	1	5A(ﾀﾝ)		
2	3420 0221 000	ｽﾄｯﾌﾟｽｲｯﾁ	SWITCH	1			
3	3429 0205 000	ﾌﾟﾚｰﾄ	PLATE	1			
4	F301 0108 000	Fﾅｯﾄ	NUT	1	M8		
5	3429 0211 000	ﾗｲﾄAssy	LAMP	1	6V15W		
5-1	0980 8061 504	ﾊﾞﾙﾌﾞ	BULB	1	6V15W		
6	H242 0106 014	ﾅﾍﾞｾﾑｽB	SCREW	2	M6×14		
7	3430 0207 000	ﾌﾞﾗｹｯﾄ	BRACKET	1			
8	K700 0106 012	Fﾎﾞﾙﾄ	BOLT	2	M6×12(7T)		
9	5229 0511 000	ｽｲｯﾁ	SWITCH	1			
10	5229 0525 000	ﾌﾞﾗｹｯﾄ	BRACKET	1	黒		
11	0050 2108 083	ｸﾗﾝﾌﾟ	CLAMP	1			
12	K110 0108 016	Fﾎﾞﾙﾄ	BOLT	1	M8×16(4T)		
13	5210 0099 100	SKﾊﾞｲﾝﾀﾞｰ	BAND	2			
14	0350 0051 026	PW	WASHER	1	10×26×2.3		