3430 300A　ｸﾗｯﾁ CLUTCH

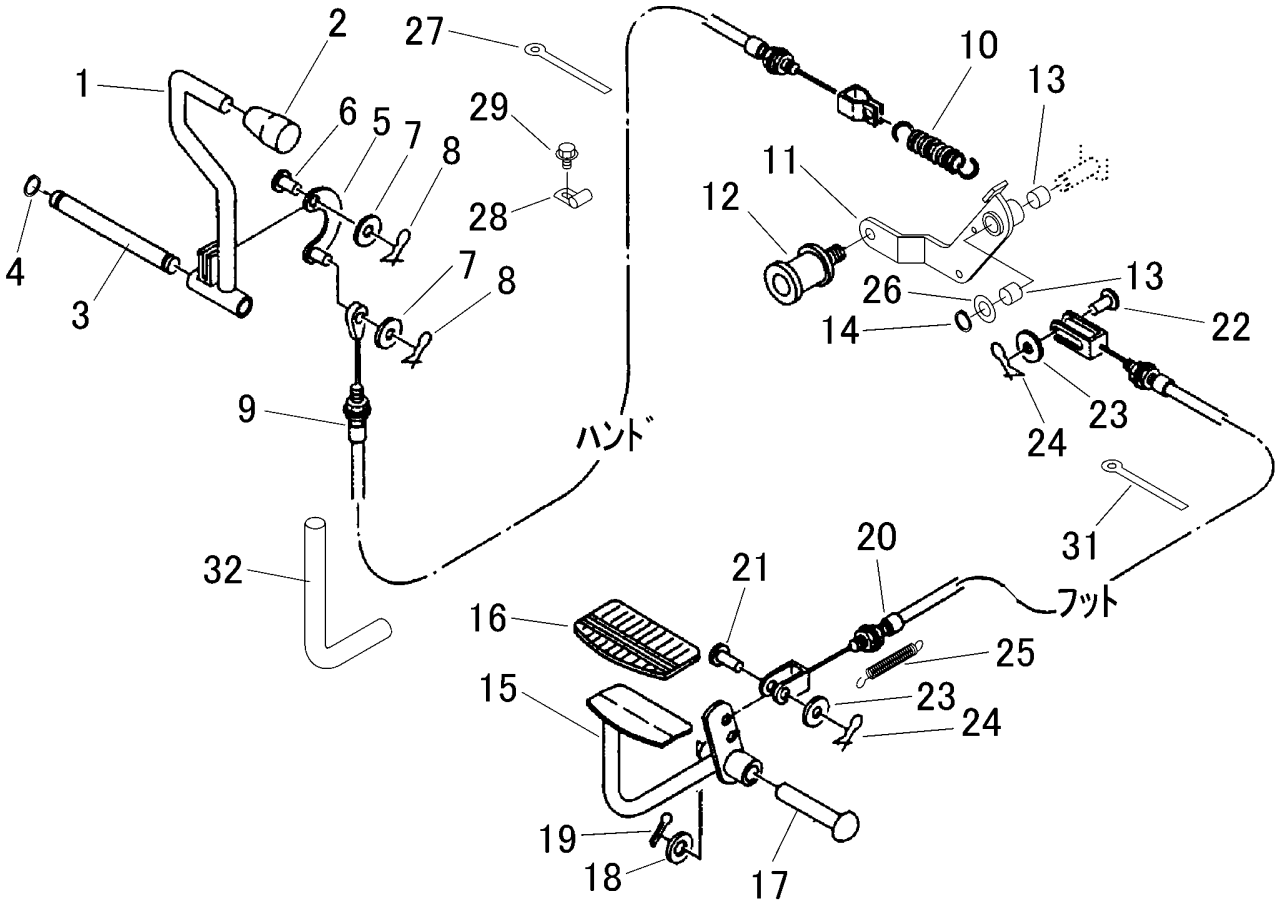

見出	部品番号	部品名称		個数	型　寸	適 用 号 機	備　考
NO.	PART NO.		PART NAME	Q'ty	DESCRIPTION	FROM ～ UP TO SERIAL NO.	REMARKS
1	3430 3001 000	ﾚﾊﾞｰ	LEVER	1			
2	0691 0012 250	ｸﾞﾘｯﾌﾟ	GRIP	1	φ12用黒色		
3	3430 3004 000	ﾄﾘｯｹﾋﾟﾝ	PIN	1			
4	0740 0001 300	Cﾘﾝｸﾞ	RING	2	S13		
5	3407 3012 000	ｸﾗｯﾁﾚﾊﾞｰｱｰﾑ	ARM	1			
6	0562 0106 021	ﾋﾗｱﾀﾏﾋﾟﾝ	PIN	1	φ6×21		
7	0350 0130 613	PW	WASHER	2	6×13×1.0		
8	0523 0106 000	ｽﾅｯﾌﾟﾋﾟﾝ	PIN SNAP	2	呼び6		
9	3430 3011 000	ﾜｲﾔ	WIRE	1			ﾊﾝﾄﾞ用
10	3616 3027 000	ﾊﾞﾈ	SPRING	1			
11	3430 3015 000	ﾃﾝｼｮﾝｱｰﾑ	TENSION ARM	1			
12	3611 3211 000	ﾃﾝｼｮﾝﾌﾟｰﾘ ｱｯｼ	PULLEY	1			
13	0796 0161 815	DUﾌﾞｯｼｭ	BUSH	2	16×18×15		
14	0740 0001 600	Cﾘﾝｸﾞ	RING	1	S16		
15	3430 3021 000	ﾍﾟﾀﾞﾙ	PEDAL	1			
16	3420 3026 000	ﾍﾟﾀﾙﾊﾞｯﾄ	BOOTS	1			
17	0562 0112 080	ﾋﾗｱﾀﾏﾋﾟﾝ	PIN	1	φ12×80		
18	0350 0151 226	PW	WASHER	1	12×22×2.3		
19	0520 0132 025	ﾜﾘﾋﾟﾝ	PIN SPLIT	1	3.2×25		
20	3430 3026 000	ﾜｲﾔｰ	WIRE	1			ﾌｯﾄ用
21	0562 0108 020	ﾋﾗｱﾀﾏﾋﾟﾝ	PIN	1	φ8×20		
22	0562 0108 022	ﾋﾗｱﾀﾏﾋﾟﾝ	PIN	1	φ8×22		
23	0350 0140 818	PW	WASHER	2	8×18×1.6		
24	0523 0108 000	ｽﾅｯﾌﾟﾋﾟﾝ	PIN SNAP	2	呼び8		
25	3205 2004 000	ｽﾌﾟﾘﾝｸﾞ	SPRING	1	#50		

3430 300A　ｸﾗｯﾁ CLUTCH

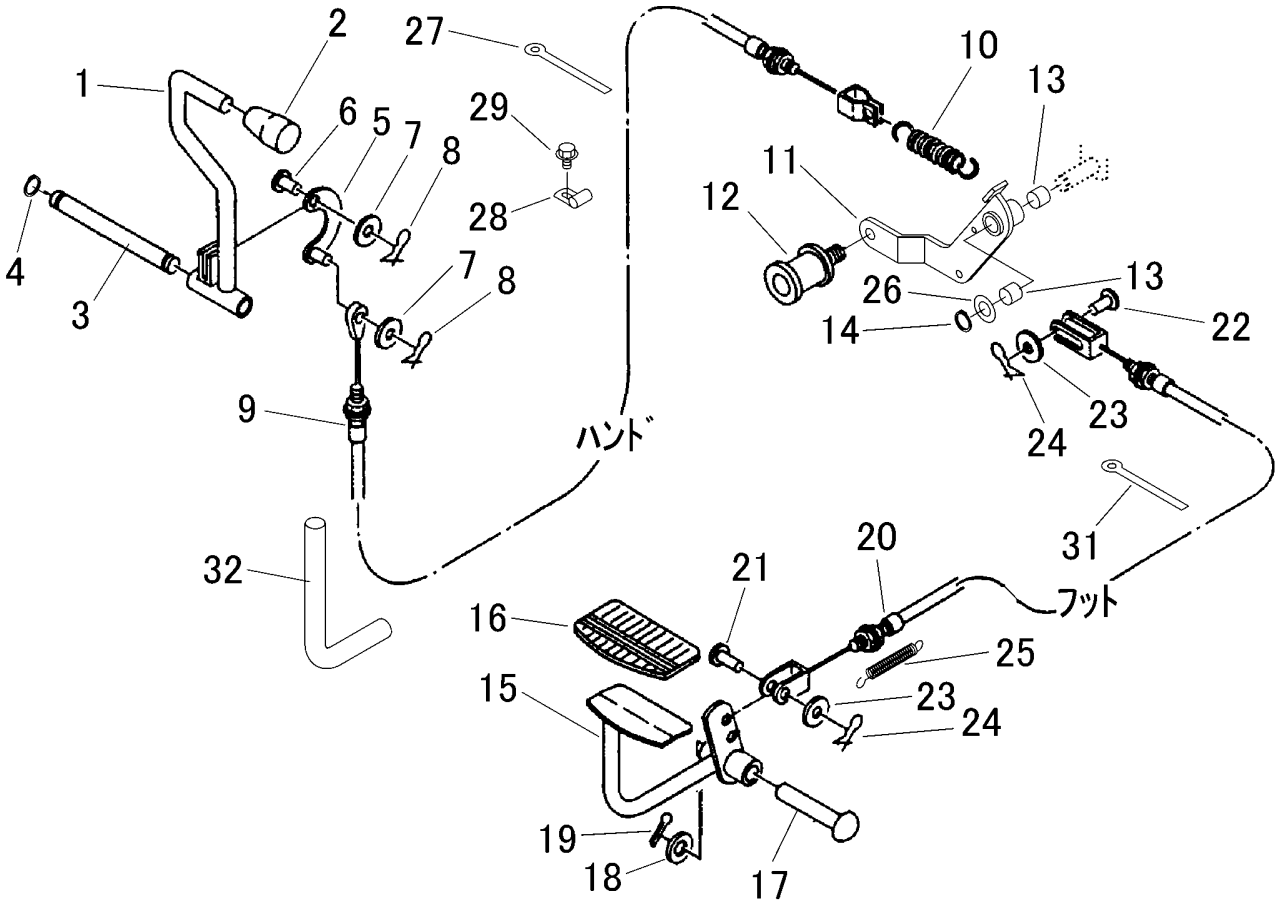

見出	部品番号	部品名称		個数	型　寸	適 用 号 機	備　考
NO.	PART NO.		PART NAME	Q'ty	DESCRIPTION	FROM ～ UP TO SERIAL NO.	REMARKS
26	0350 0161 630	PW	WASHER	1	16×30×3.0		
27	0050 2114 083	ｸﾗﾝﾌﾟ	CLAMP	2			
28	3430 3031 000	ｸﾗﾝﾌﾟ	CLAMP	1			
29	K700 0106 012	Fﾎﾞﾙﾄ	BOLT	1	M6×12(7T)		
31	0050 2106 063	ｸﾗﾝﾌﾟ	CLAMP	1			
32	3534 3115 000	ｺﾙｹﾞｰﾄﾁｭｰﾌﾞ	TUBE	1	呼び径φ7		