3430 340A　　ﾊﾝﾄﾞﾙ STEERING

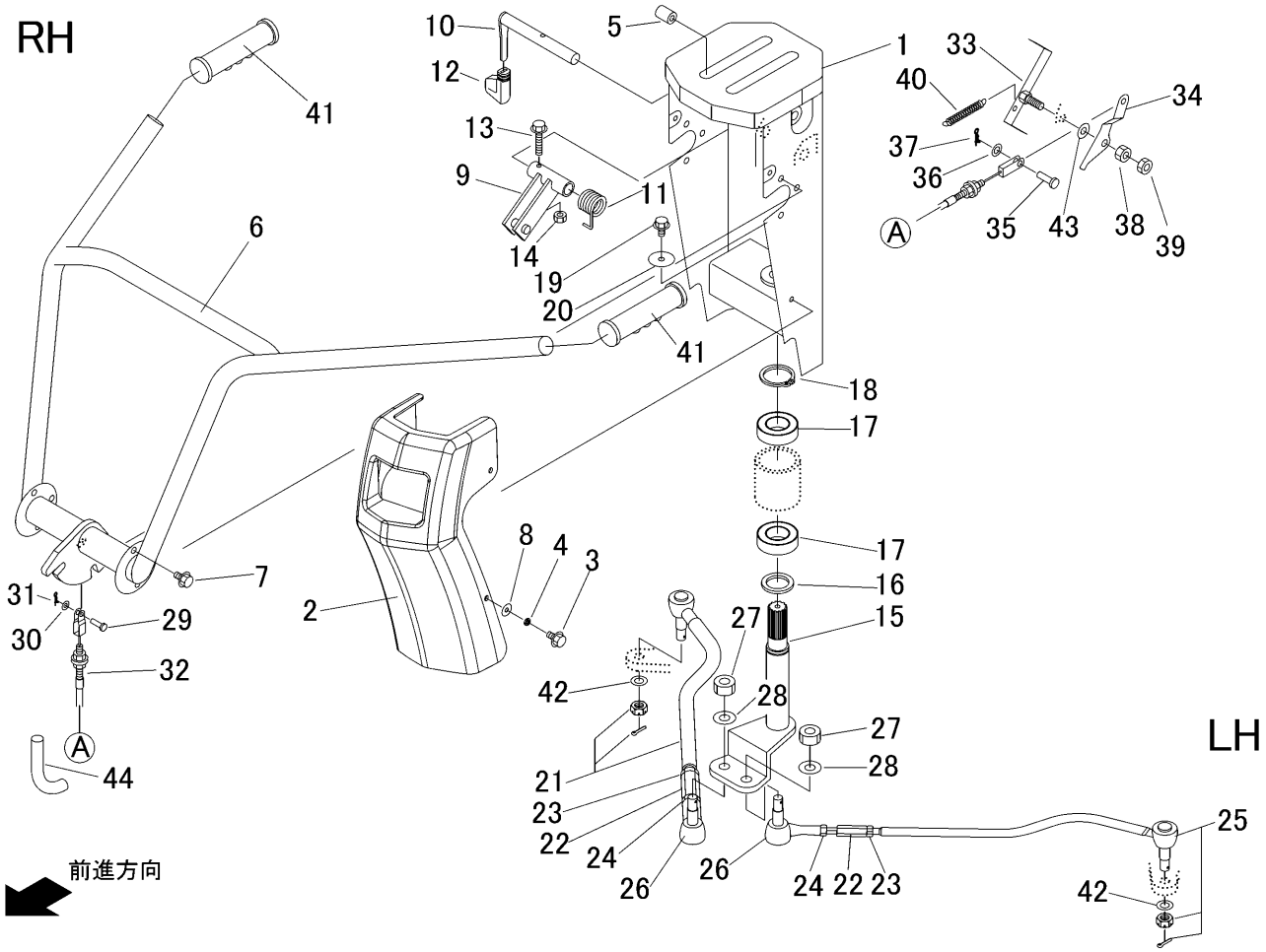

見出	部品番号	部品名称		個数	型　寸	適 用 号 機	備　考
NO.	PART NO.		PART NAME	Q'ty	DESCRIPTION	FROM ～ UP TO SERIAL NO.	REMARKS
1	3430 3401 000	ﾊﾝﾄﾞﾙﾎﾞｯｸｽ	HANDLE BOX	1			
2	3430 3417 000	ﾊﾝﾄﾞﾙｶﾊﾞｰ	COVER	1			
3	K700 0106 012	Fﾎﾞﾙﾄ	BOLT	4	M6×12(7T)		
4	3430 3418 000	ﾊﾟｲﾌﾟ	PIPE	4			
5	3611 1807 000	ﾎｺﾞｺﾞﾑ	GROMMET	4	C-6		
6	3430 3421 000	ﾊﾝﾄﾞﾙ	HANDLE	1			
7	K110 0908 016	Fﾎﾞﾙﾄ	BOLT	6	M8×16		
8	0350 0140 618	PW	WASHER	4	6×18×1.6		
9	3430 3433 000	ｱｰﾑ	ARM	1			
10	3430 3434 000	ﾚﾊﾞｰ	LEVER	1			
11	3430 3437 000	ｽﾌﾟﾘﾝｸﾞ	SPRING	1			
12	3563 0105 000	ｸﾞﾘｯﾌﾟ	GRIP	1			
13	K804 0106 030	Fﾎﾞﾙﾄ	BOLT	1	M6×30		
14	A350 0106 002	Uﾅｯﾄ	NUT	1	M6		
15	3430 3441 000	ｱｰﾑ	ARM	1			
16	3415 3459 000	ｶﾗｰ	WASHER	1			
17	0750 0060 062	ﾍﾞｱﾘﾝｸﾞ	BEARING	2	6006ZZ		
18	0740 0003 000	Cﾘﾝｸﾞ	RING	1	S30		
19	K110 0108 016	Fﾎﾞﾙﾄ	BOLT	1	M8×16(4T)		
20	0350 0160 835	PW	WASHER	1	8×35×3.2		
21	3430 3444 000	ﾛｯﾄﾞ（Ｒ）	ROD	1			右側
22	3430 3448 000	ｱｼﾞｬｽﾀ	ADJUSTER	2			
23	A300 0114 003	ﾅｯﾄ	NUT	2	M14(3種)		
24	A300 2114 003	ﾅｯﾄ	NUT	2	M14L(3種)		
25	3430 3449 000	ﾛｯﾄﾞ（Ｌ）	ROD	1			左側

3430 340A　　ﾊﾝﾄﾞﾙ STEERING

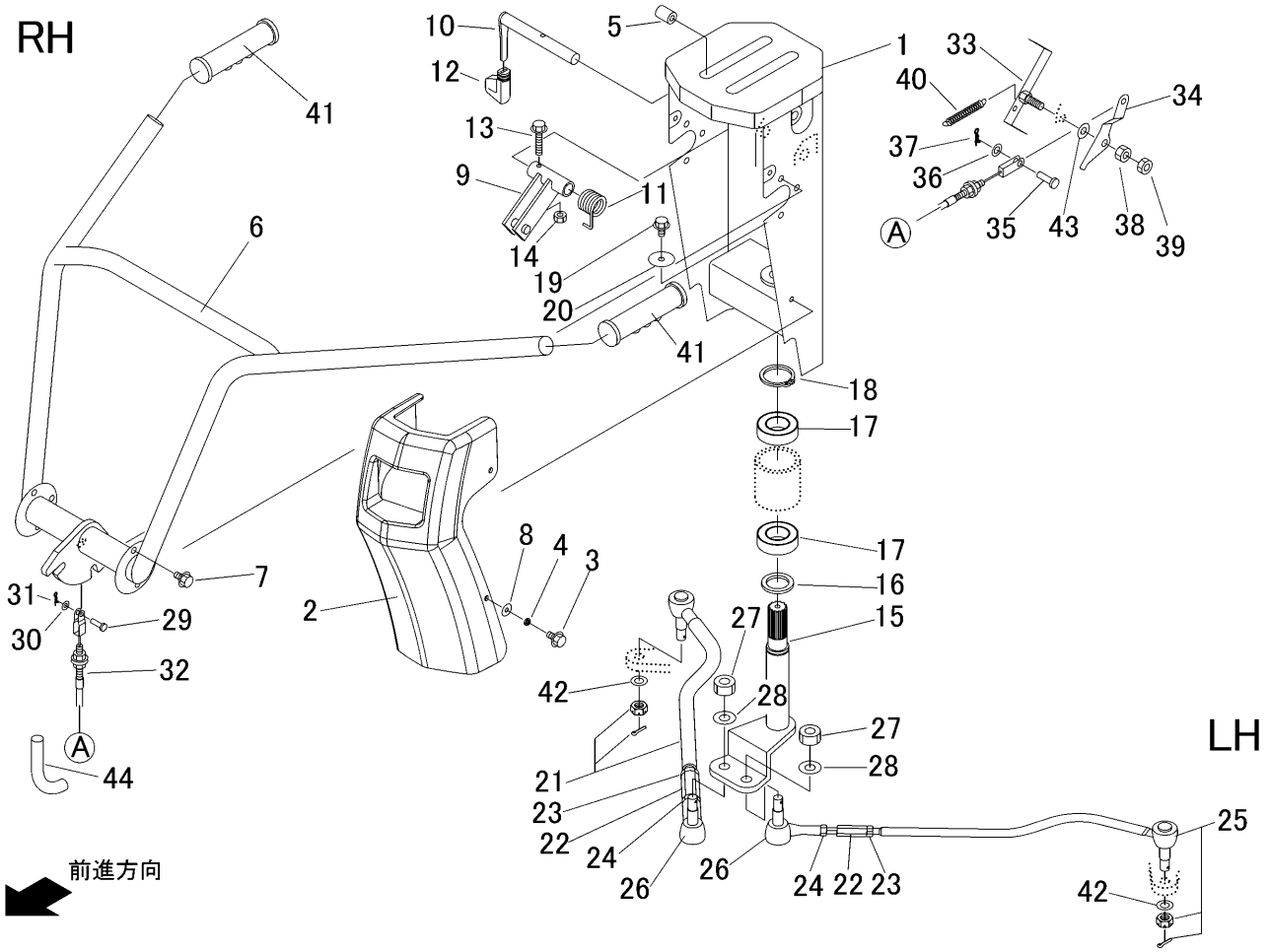

見出 NO.	部品番号 PART NO.	部品名称	PART NAME	個数 Q'ty	型　寸 DESCRIPTION	適用号機 FROM ～ UP TO SERIAL NO.	備　考 REMARKS
26	3407 3448 000	ﾘﾝｸﾎﾞｰﾙ L	LINK BALL L	2	M14L		
27	A350 0114 001	Uﾅｯﾄ	NUT	2	M14		
28	0350 0161 430	PW	WASHER	2	14×30×3.0		
29	0562 0106 018	ﾋﾗｱﾀﾏﾋﾟﾝ	PIN	1	φ6×18		
30	0350 0130 613	PW	WASHER	1	6×13×1.0		
31	0523 0106 000	ｽﾅｯﾌﾟﾋﾟﾝ	PIN SNAP	1	呼び6		
32	3669 0118 000	ﾜｲﾔｰ	WIRE	1			
33	3717 3243 000	ﾘﾝｸ	LINK	1			
34	3717 3245 000	ﾌﾟﾚｰﾄ	PLATE	1			
35	0562 0108 020	ﾋﾗｱﾀﾏﾋﾟﾝ	PIN	1	φ8×20		
36	0350 0140 818	PW	WASHER	1	8×18×1.6		
37	0523 0108 000	ｽﾅｯﾌﾟﾋﾟﾝ	PIN SNAP	1	呼び8		
38	A301 0110 001	ﾅｯﾄ	NUT	1	M10(1種)		
39	A301 0110 003	ﾅｯﾄ	NUT	1	M10(3種)		
40	5201 3608 000	ﾊﾞﾈ	SPRING	1	#92		
41	3430 3455 000	ｸﾞﾘｯﾌﾟ	GRIP	2			
42	0350 0151 222	PW	WASHER	2	12×22×2.3		
43	0350 0141 022	PW	WASHER	1	10×22×1.6		
44	3534 3115 000	ｺﾙｹﾞｰﾄﾁｭｰﾌﾞ	TUBE	1			