3430 350A　ﾌｸﾍﾝｿｸ VICE GEARING

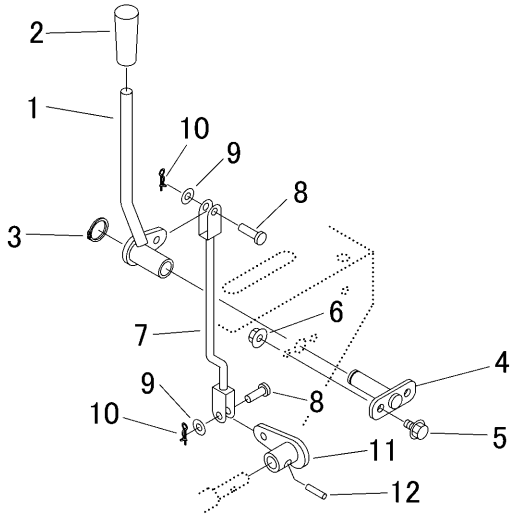

見出 NO.	部品番号 PART NO.	部品名称	PART NAME	個数 Q'ty	型　寸 DESCRIPTION	互換性 R/P	適用号機 FROM ～ UP TO SERIAL NO.	備考 REMARKS
1	3430 3501 000	ﾚﾊﾞｰ	LEVER	1				
2	0691 0012 253	ｸﾞﾘｯﾌﾟ	GRIP	1	φ12用黄色			
3	0740 0001 600	Cﾘﾝｸﾞ	RING	1	S16			
4	3430 3505 000	ﾋﾟﾝ	PIN	1				
5	K110 0108 016	Fﾎﾞﾙﾄ	BOLT	2	M8×16(4T)			
6	F301 0108 000	Fﾅｯﾄ	NUT	2	M8			
7	3430 3511 000	ﾛｯﾄﾞ	ROD	1				
8	0562 0108 022	ﾋﾗｱﾀﾏﾋﾟﾝ	PIN	2	φ8×22			
9	0350 0140 818	PW	WASHER	2	8×18×1.6			
10	0523 0108 000	ｽﾅｯﾌﾟﾋﾟﾝ	PIN SNAP	2	呼び8			
11	3430 3515 000	ﾘﾝｸ	LINK	1				
12	0550 0006 025	ｽﾌﾟﾘﾝｸﾞﾋﾟﾝ	PIN SPRING	1	6×25			