３４３０　３４０Ａ　ハンドル　ＳＴＥＥＲＩＮＧ

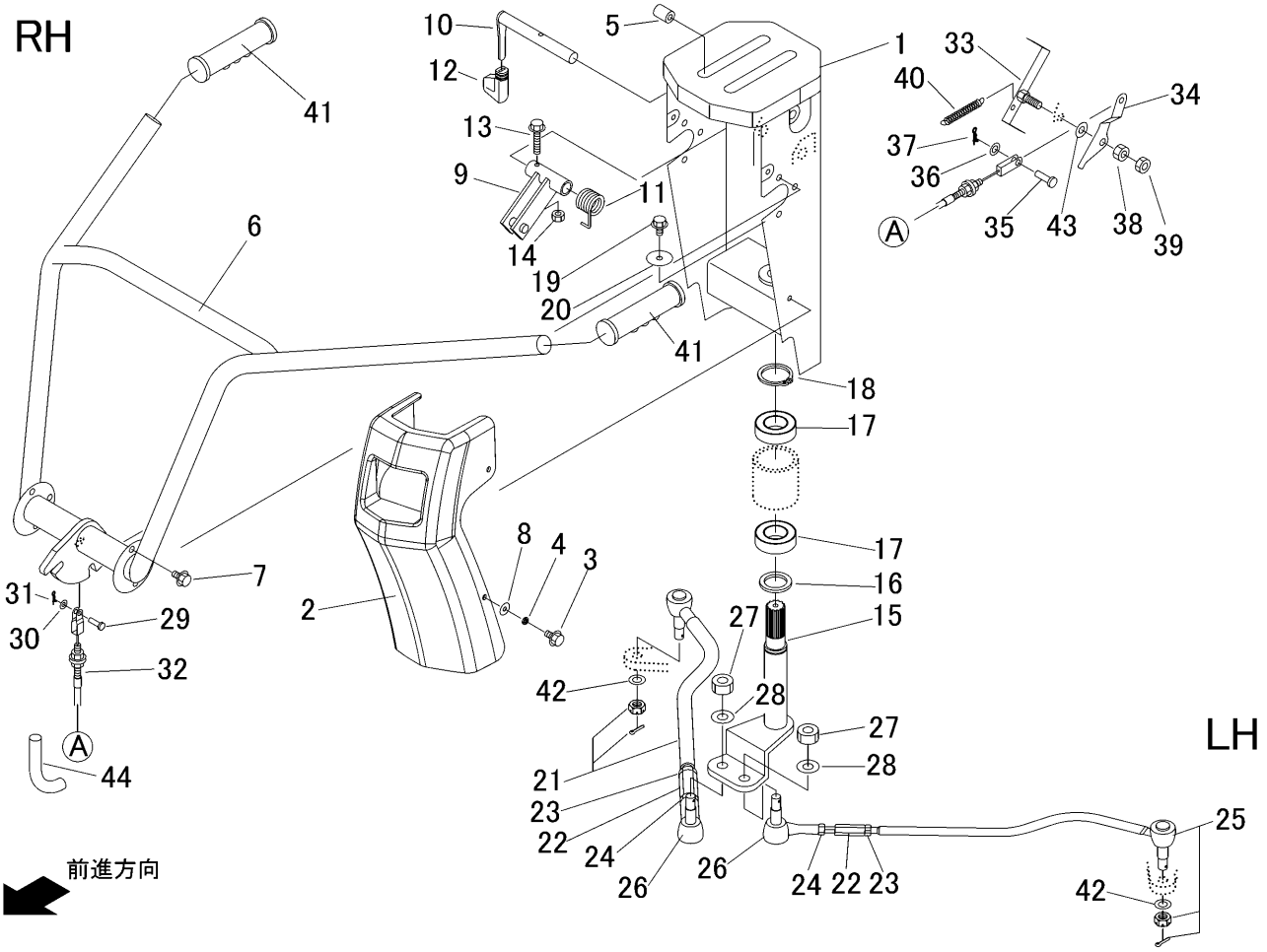

見出 NO.	部品番号 PART NO.	部品名称	PART NAME	個数 Q'ty	型　寸 DESCRIPTION	互換性 R/P	適用号機 FROM ～ UP TO SERIAL NO.	備　考 REMARKS
1	3430 3401 000	ﾊﾝﾄﾞﾙﾎﾞｯｸｽ	HANDLE BOX	1				
2	3430 3417 000	ﾊﾝﾄﾞﾙｶﾊﾞｰ	COVER	1				
3	K700 0106 012	Fﾎﾞﾙﾄ	BOLT	4	M6×12(7T)			
4	3430 3418 000	ﾊﾟｲﾌﾟ	PIPE	4				
5	3611 1807 000	ﾎｺﾞｺﾞﾑ	GROMMET	4	C-6			
6	3430 3421 000	ﾊﾝﾄﾞﾙ	HANDLE	1				
7	K110 0908 016	Fﾎﾞﾙﾄ	BOLT	6	M8×16			
8	0350 0140 618	PW	WASHER	4	6×18×1.6			
9	3430 3433 000	ｱｰﾑ	ARM	1				
10	3430 3434 000	ﾚﾊﾞｰ	LEVER	1				
11	3430 3437 000	ｽﾌﾟﾘﾝｸﾞ	SPRING	1				
12	3563 0105 000	ｸﾞﾘｯﾌﾟ	GRIP	1				
13	K804 0106 030	Fﾎﾞﾙﾄ	BOLT	1	M6×30			
14	A350 0106 002	Uﾅｯﾄ	NUT	1	M6			
15	3430 3441 000	ｱｰﾑ	ARM	1				
16	3415 3459 000	ｶﾗｰ	WASHER	1				
17	0750 0060 062	ﾍﾞｱﾘﾝｸﾞ	BEARING	2	6006ZZ			
18	0740 0003 000	Cﾘﾝｸﾞ	RING	1	S30			
19	K110 0108 016	Fﾎﾞﾙﾄ	BOLT	1	M8×16(4T)			
20	0350 0160 835	PW	WASHER	1	8×35×3.2			
21	3430 3444 000	ﾛｯﾄﾞ（Ｒ）	ROD	1				右側
22	3430 3448 000	ｱｼﾞｬｽﾀ	ADJUSTER	2				
23	A300 0114 003	ﾅｯﾄ	NUT	2	M14(3種)			
24	A300 2114 003	ﾅｯﾄ	NUT	2	M14L(3種)			
25	3430 3449 000	ﾛｯﾄﾞ（Ｌ）	ROD	1				左側

３４３０　３４０Ａ　ハンドル　ＳＴＥＥＲＩＮＧ

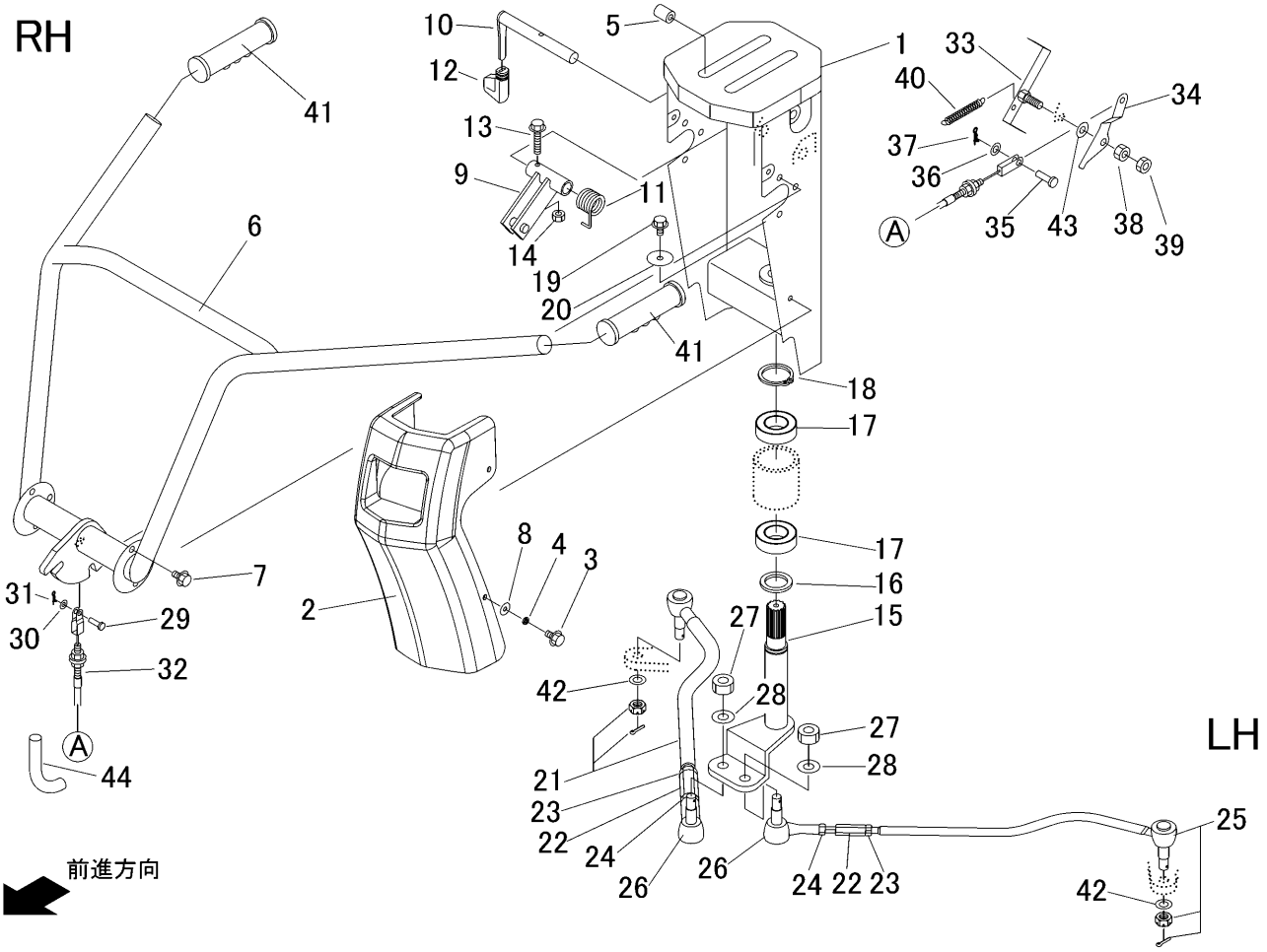

見出 NO.	部品番号 PART NO.	部品名称	PART NAME	個数 Q'ty	型　寸 DESCRIPTION	互換性 R/P	適用号機 FROM ～ UP TO SERIAL NO.	備　考 REMARKS
26	3407 3448 000	ﾘﾝｸﾎﾞｰﾙ L	LINK BALL L	2	M14L			
27	A350 0114 001	Uﾅｯﾄ	NUT	2	M14			
28	0350 0161 430	PW	WASHER	2	14×30×3.0			
29	0562 0106 018	ﾋﾗｱﾀﾏﾋﾟﾝ	PIN	1	φ6×18			
30	0350 0130 613	PW	WASHER	1	6×13×1.0			
31	0523 0106 000	ｽﾅｯﾌﾟﾋﾟﾝ	PIN SNAP	1	呼び6			
32	3669 0118 000	ﾜｲﾔｰ	WIRE	1				
33	3717 3243 000	ﾘﾝｸ	LINK	1				
34	3717 3245 000	ﾌﾟﾚｰﾄ	PLATE	1				
35	0562 0108 020	ﾋﾗｱﾀﾏﾋﾟﾝ	PIN	1	φ8×20			
36	0350 0140 818	PW	WASHER	1	8×18×1.6			
37	0523 0108 000	ｽﾅｯﾌﾟﾋﾟﾝ	PIN SNAP	1	呼び8			
38	A301 0110 001	ﾅｯﾄ	NUT	1	M10(1種)			
39	A301 0110 003	ﾅｯﾄ	NUT	1	M10(3種)			
40	5201 3608 000	ﾊﾞﾈ	SPRING	1	#92			
41	3430 3455 000	ｸﾞﾘｯﾌﾟ	GRIP	2				
42	0350 0151 222	PW	WASHER	2	12×22×2.3			
43	0350 0141 022	PW	WASHER	1	10×22×1.6			
44	3534 3115 000	ｺﾙｹﾞｰﾄﾁｭｰﾌﾞ	TUBE	1				