3429　020A　デンソウ　ELECTRIC　（　セルナシ　）

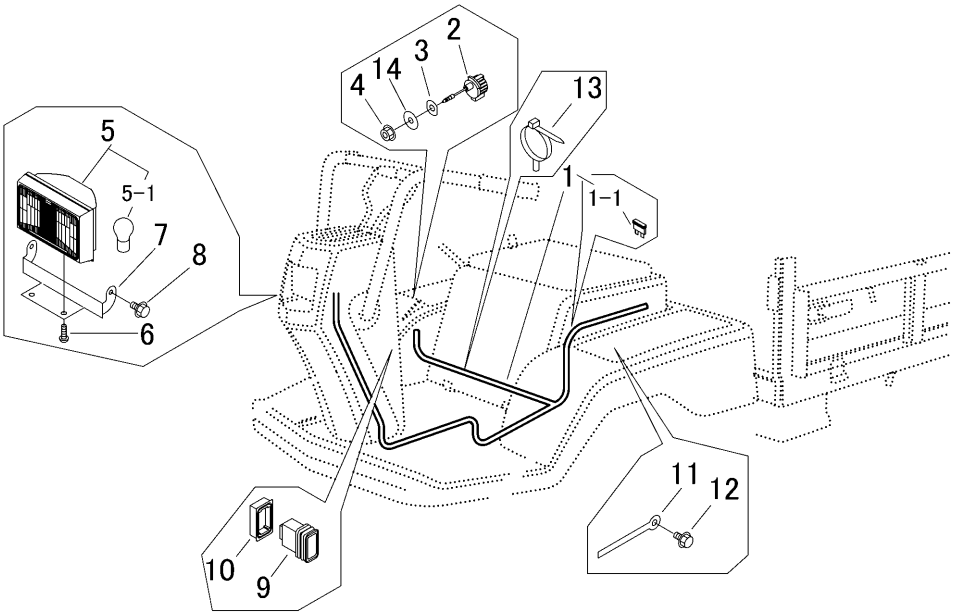

見出 NO.	部品番号 PART NO.	部品名称	PART NAME	個数 Q'ty	型　寸 DESCRIPTION	互換性 R/P	適用号機 FROM ～ UP TO SERIAL NO.	備　考 REMARKS
1	3429 0202 000	ﾊｰﾈｽ	HARNESS	1				
1-1	0980 1000 502	ﾋｭｰｽﾞ	FUSE	1	5A(ﾀﾝ)			
2	3420 0221 000	ｽﾄｯﾌﾟｽｲｯﾁ	SWITCH	1				
3	3429 0205 000	ﾌﾟﾚｰﾄ	PLATE	1				
4	F301 0108 000	Fﾅｯﾄ	NUT	1	M8			
5	3429 0211 000	ﾗｲﾄAssy	LAMP	1	6V15W			
5-1	0980 8061 504	ﾊﾞﾙﾌﾞ	BULB	1	6V15W			
6	H242 0106 014	ﾅﾍﾞｾﾑｽB	SCREW	2	M6×14			
7	3430 0207 000	ﾌﾞﾗｹｯﾄ	BRACKET	1				
8	K700 0106 012	Fﾎﾞﾙﾄ	BOLT	2	M6×12(7T)			
9	5229 0511 000	ｽｲｯﾁ	SWITCH	1				
10	5229 0525 000	ﾌﾞﾗｹｯﾄ	BRACKET	1	黒			
11	0050 2108 083	ｸﾗﾝﾌﾟ	CLAMP	1				
12	K110 0108 016	Fﾎﾞﾙﾄ	BOLT	1	M8×16(4T)			
13	5210 0099 100	SKﾊﾞｲﾝﾀﾞｰ	BAND	2				
14	0350 0051 026	PW	WASHER	1	10×26×2.3			