3430　110A　カバー　COVER　（　副変速ツキ　）

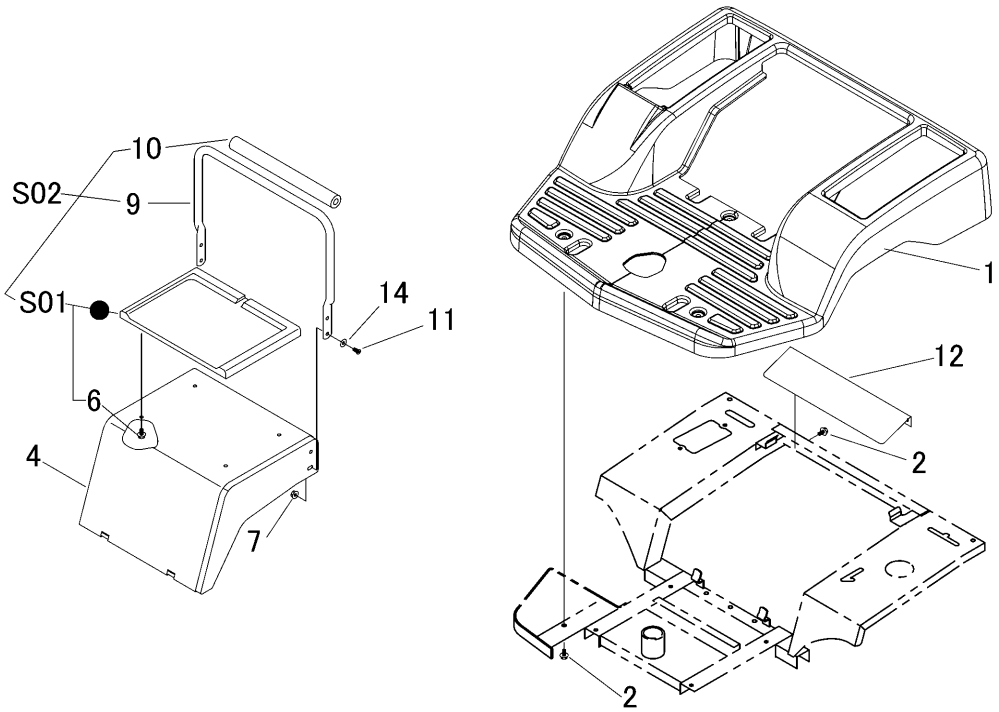

見出 NO.	部品番号 PART NO.	部品名称	PART NAME	個数 Q'ty	型　寸 DESCRIPTION	互換性 R/P	適用号機 FROM ～ UP TO SERIAL NO.	備　考 REMARKS
1	3430 1101 001	ｽﾃｯﾌﾟ	STEP	1				
2	K110 0108 016	Fﾎﾞﾙﾄ	BOLT	8	M8×16			
4	3430 1105 000	ｶﾊﾞｰ	COVER	1				
6	K710 0108 012	Fﾎﾞﾙﾄ	BOLT	4	M8×12(7T)			
7	F301 0108 000	Fﾅｯﾄ	NUT	4	M8			
9	3430 1115 000	ﾊﾟｲﾌﾟ	PIPE	1				
10	3430 1118 000	ｸﾞﾘｯﾌﾟ	GRIP	1				
11	3430 4315 000	ﾎﾞﾙﾄ	BOLT	4				
12	3430 1121 000	ｶﾊﾞｰ	COVER	1				
14	0350 0140 822	PW	WASHER	2	8×22×1.6			
S01	3430 9912 000	ｼｰﾄｾｯﾄ	SEAT set	1				
S02	3430 9913 000	ﾊﾟｲﾌﾟ･ｼｰﾄｾｯﾄ	PIPE set	1				