3433　610A　フゾクヒン　ACCESSORIES

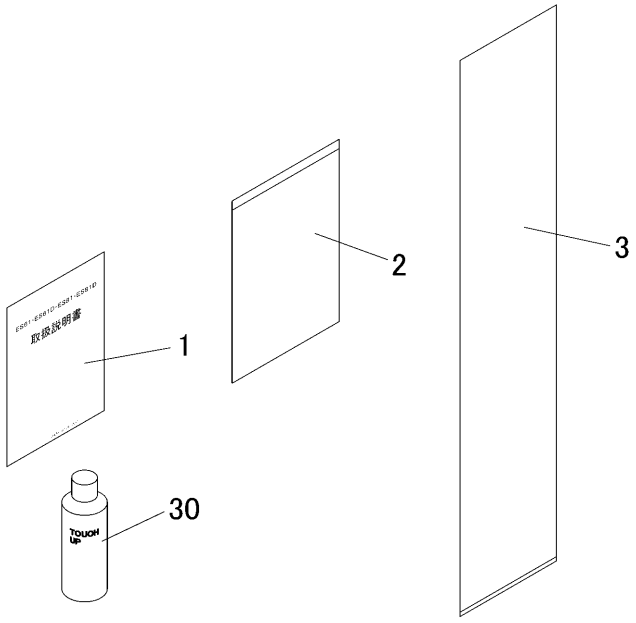

見出 NO.	部品番号 PART NO.	部品名称	PART NAME	個数 Q'ty	型　寸 DESCRIPTION	互換性 R/P	適用号機 FROM ～ UP TO SERIAL NO.	備　考 REMARKS
1	3433 6101 000	ﾄﾘｱﾂｶｲｾﾂﾒｲｼｮ	MANUAL	1				
2	3544 7003 000	ﾊﾞｯｸﾞ	BAG	1				
3	3705 9505 000	ﾋﾞﾆｰﾙﾌﾞｸﾛ	BAG	1				
30	Z9999 6023 000	ｽﾌﾟﾚｰ	SPRAY	1	KB4ｺﾞｳ			ｵﾌﾟｼｮﾝ
30	Z9999 6009 000	ｽﾌﾟﾚｰ	SPRAY	1	ｷｬﾆｺﾑﾌﾞﾙｰ			ｵﾌﾟｼｮﾝ
30	Z9999 6019 000	ｽﾌﾟﾚｰ	SPRAY	1	ｱｳｻｵﾚﾝｼﾞ			ｵﾌﾟｼｮﾝ
30	Z9999 6018 000	ｽﾌﾟﾚｰ	SPRAY	1	ﾅﾁｭﾗﾙｲｴﾛｰ			ｵﾌﾟｼｮﾝ