# 3433 610A フゾクヒン ACCESSORIES

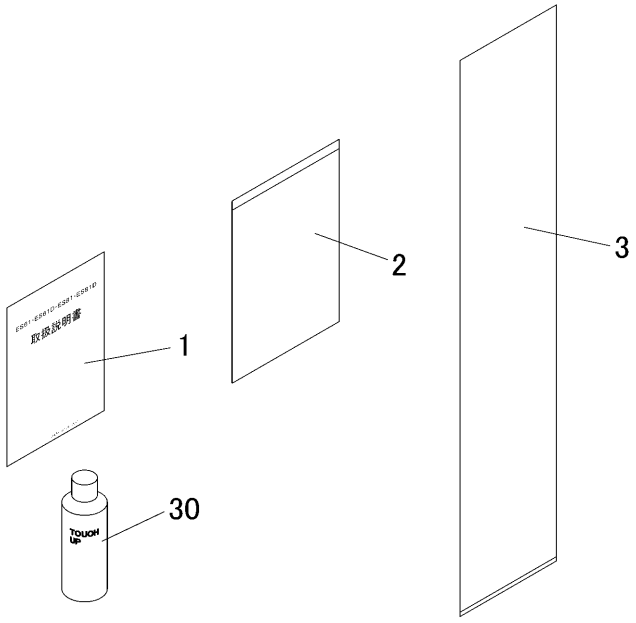


| 見出 NO. | 部品番号 PART NO. | 部品名称 | PART NAME | 個数 Q'ty | 型　寸 DESCRIPTION | 互換性 R/P | 適用号機 FROM ～ UP TO SERIAL NO. | 備　考 REMARKS |
|---|---|---|---|---|---|---|---|---|
| 1 | 3433 6101 000 | ﾄﾘｱﾂｶｲｾﾂﾒｲｼｮ | MANUAL | 1 | | | | |
| 2 | 3544 7003 000 | ﾊﾞｯｸﾞ | BAG | 1 | | | | |
| 3 | 3705 9505 000 | ﾋﾞﾆｰﾙﾌﾞｸﾛ | BAG | 1 | | | | |
| 30 | Z9999 6023 000 | ｽﾌﾟﾚｰ | SPRAY | 1 | KB4ｺﾞｳ | | | ｵﾌﾟｼｮﾝ |
| 30 | Z9999 6009 000 | ｽﾌﾟﾚｰ | SPRAY | 1 | ｷｬﾆｺﾑﾌﾞﾙｰ | | | ｵﾌﾟｼｮﾝ |
| 30 | Z9999 6019 000 | ｽﾌﾟﾚｰ | SPRAY | 1 | ｱｳｻｵﾚﾝｼﾞ | | | ｵﾌﾟｼｮﾝ |
| 30 | Z9999 6018 000 | ｽﾌﾟﾚｰ | SPRAY | 1 | ﾅﾁｭﾗﾙｲｴﾛｰ | | | ｵﾌﾟｼｮﾝ |