ＦＩＧ　１３　ニダイ　WAGON

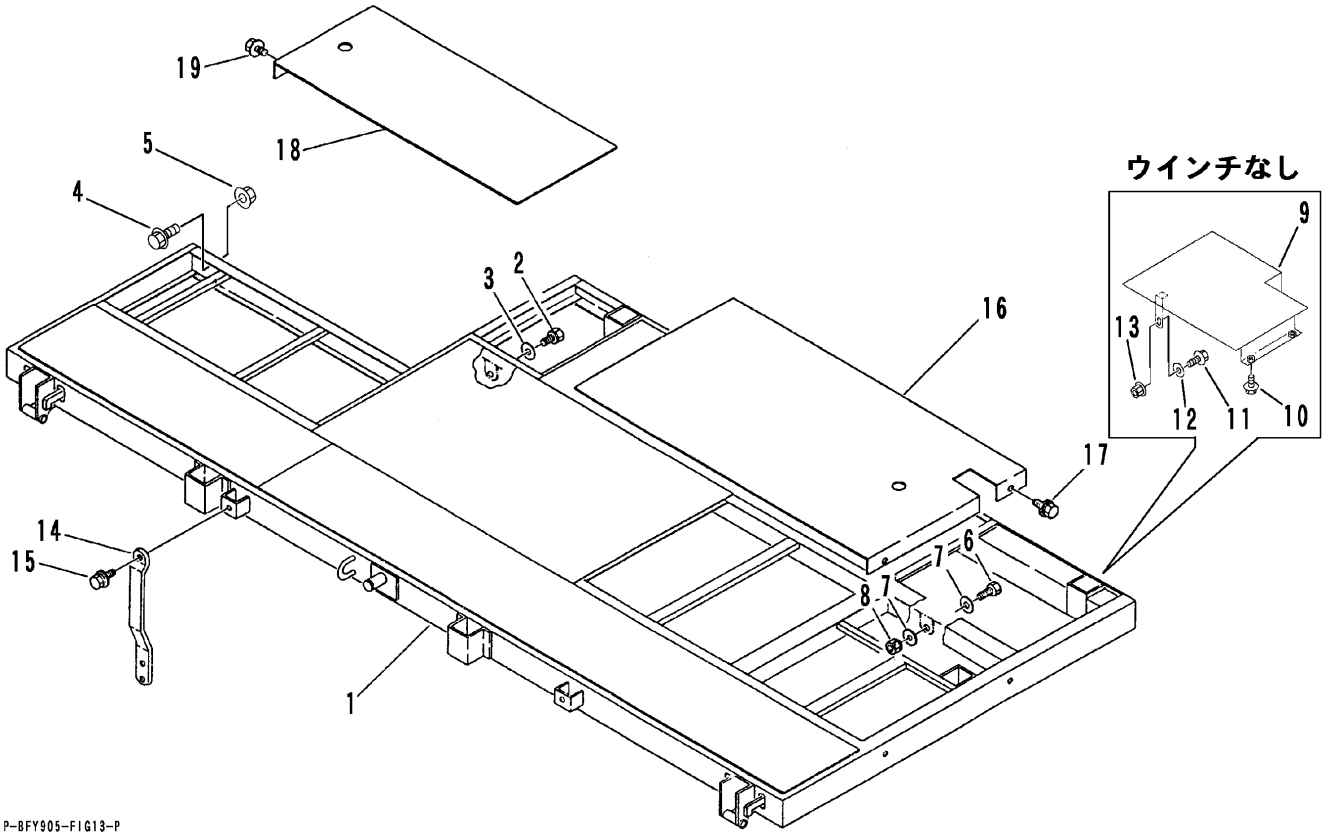

A	ウインチつき
B	ウインチなし

見出	部品番号	部品名称		個数Q'ty		型　寸	適　用　号　機	備　考
NO.	PART NO.		PART NAME	A	B	DESCRIPTION	FROM ～ UP TO SERIAL NO.	REMARKS
1	3522 4001 002	ニダイ	WAGON	1	1		NO.6760041～	
1	3522 4001 001	ニダイ	WAGON	1	1		NO.6760011～NO.6760040	
1	3522 4001 000	ニダイ	WAGON	1	1		～NO.6760010	
2	F114 0112 035	セムスA	BOLT	1	1	M12×35		
3	0350 0151 226	PW	WASHER	1	1	12×26×2.3		
4	A110 0112 020	ボルト	BOLT	1	1	M12×20		
5	H301 0112 001	Sナット	NUT	1	1	M12		
6	A110 0112 035	ボルト	BOLT	3	3	M12×35		
7	0350 0151 226	PW	WASHER	6	6	12×26×2.3		
8	H301 0112 001	Sナット	NUT	3	3	M12		
9	3522 4089 600	カバー	COVER		1			
10	H174 0108 020	セムスC	BOLT		2	M8×20		
11	A110 0108 020	ボルト	BOLT		1	M8×20		
12	0350 0140 818	PW	WASHER,PLAIN		1	8×18×1.6		
13	H301 0108 001	Sナット	NUT		1	M8		
14	3522 4091 000	サポート	SUPPORT	2	2			
15	H174 0110 025	セムスC	BOLT	6	6	M10×25		
16	3522 4093 001	カバーA	COVER	1	1		NO.6760011～	
16	3522 4093 000	カバーA	COVER	1	1		～NO.6760010	
17	H114 0108 020	セムスB	BOLT	2	2	M8×20		
18	3522 4096 001	カバーB	COVER	1	1		NO.6760011～	
18	3522 4096 000	カバーB	COVER	1	1		～NO.6760010	
19	H114 0108 020	セムスB	BOLT	2	2	M8×20		