３５２６　５３５Ｇ　マーク　（USA　NO.7564851～)BFP602RBDPUS
ＭＡＲＫ(　EPA EVAP certified)

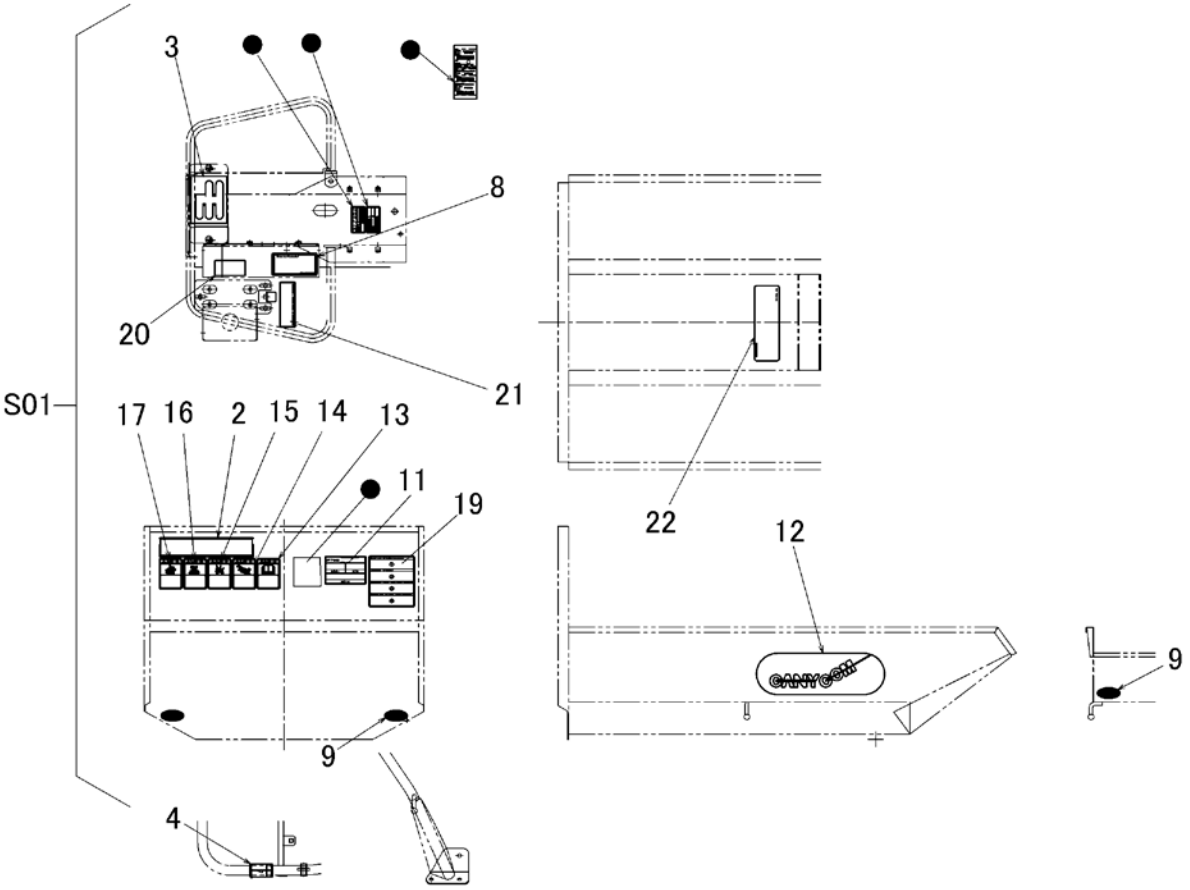

見出 NO.	部品番号 PART NO.	部品名称	PART NAME	個数 Q'ty	型　寸 DESCRIPTION	互換性 R/P	適用号機 FROM ～ UP TO SERIAL NO.	備　考 REMARKS
S01	3526 535G 000	ﾏｰｸｸﾐﾀﾃ	MARK set	1				US向、油圧ダンプ、バケット
2	3514 5202 000	ｻｲﾀﾞｲｻｷﾞｮｳﾉｳﾘｮｸ	MARK	1				
3	3514 5205 000	ｿｳｺｳﾍﾝｿｸｲﾁ	MARK	1				
4	3544 6508 000	ｿｳｺｳｸﾗｯﾁ	MARK	1				
		ﾏｰｸ	MARK	1				EPA
7	3526 5011 000	ﾏｰｸ	MARK	1				
8	3544 6521 000	ｱﾝｾﾞﾝｶﾊﾞｰﾊﾂﾈﾆ	MARK	1				
9	3570 5026 000	ﾏｰｸ	MARK	4				
11	3526 5683 000	ﾍﾞﾙﾄｻｲｽﾞ	MARK	1				
12	3526 5351 000	ﾏｰｸ	MARK	2				
13	3526 5532 000	ﾏｰｸ	MARK	1				
14	3526 5533 000	ﾏｰｸ	MARK	1				
15	3668 5018 000	ﾏｰｸ	MARK	1				
16	3668 5017 000	ﾏｰｸ	MARK	1				
17	3659 6216 000	ﾏｰｸ	MARK	1				
19	3544 6522 000	ﾊﾟｯｹｰｼﾞﾁｭｳﾕ	MARK	1				
20	3705 7208 000	DUMP LEVER	MARK	1				
21	3649 6026 000	ﾀﾞﾝﾌﾟｿｳｻﾁｭｳｲ	MARK	1				
22	3659 6027 000	ﾗﾂｶﾎﾞｳｼﾎﾞｳ	MARK	1				