FIG 2　エンジン ENGINE (S. G. C KOUPPIS)

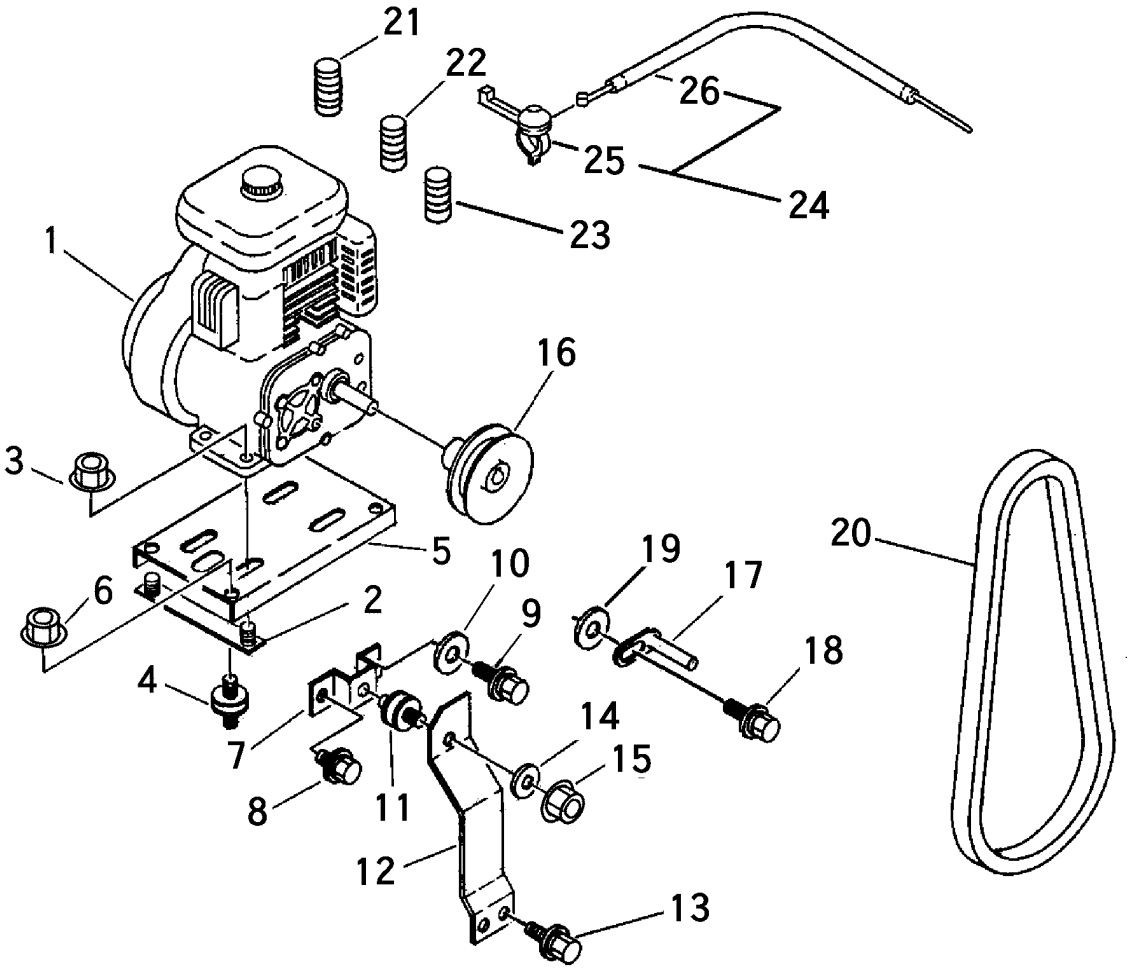

見出	部品番号	部品名称		個数	型　　寸	適　用　号　機	備　　考
NO.	PART NO.		PART NAME	Q'ty	DESCRIPTION	FROM ～ UP TO SERIAL NO.	REMARKS
1	3535 0051 000	エンジン	ENGINE	1	GS120		
2	3535 0004 000	エンジントメネジ	BOLT	2			
3	F301 0108 000	Fナット	NUT	4	M8		
4	3533 0009 000	ボウシンゴム	INSULATOR	4	KQ-0157-000		
5	3535 0011 000	エンジンベース	BASE	1			
6	F301 0108 000	Fナット	NUT	4	M8		
7	3533 0012 001	ブラケット	BRACKET	1			
8	K110 0108 016	Fボルト	BOLT	1	M8×16		
9	K110 0108 020	Fボルト	BOLT	1	M8×20		
10	0350 0140 822	PW	WASHER,PLAIN	2	8×22×1.6		
11	3533 0009 000	ボウシンゴム	INSULATOR	1	KQ-0157-000		
12	3533 0016 001	プレート	PLATE	1			
13	K710 0108 020	Fボルト	BOLT	2	M8×20		
14	0350 0140 822	PW	WASHER,PLAIN	1	8×22×1.6		
15	F301 0108 000	Fナット	NUT	1	M8		
16	3513 0006 000	エンジンプーリ	PULLEY	1	3.0ｲﾝﾁ		
17	3610 0101 000	ベルトストッパー	STOPPER	2	D		
18	K110 0108 016	Fボルト	BOLT	2	M8×16		
19	0350 0160 828	PW	WASHER,PLAIN	2	8×28×3.2		
20	0852 1300 032	Vベルト	V-BELT		SB32		
21	3533 0021 000	コルゲートチューブ	TUBE	1	φ13.2		
22	3533 0023 000	コルゲートチューブ	TUBE	1	φ25		
23	3535 0025 000	コルゲートチューブ	TUBE	1			
24	3535 0101 000	スロットルレバーAssy	LEVER ASSY	1			
25	3533 0102 000	スロットルレバー	LEVER	1			
26	3513 0102 000	スロットルワイヤー	WIRE	1	WG013184		