FIG 13 シート（オプション）＆ アンゼンソウチ
SEAT (OPTION) & DEADMAN'S CONTROL BRAKE

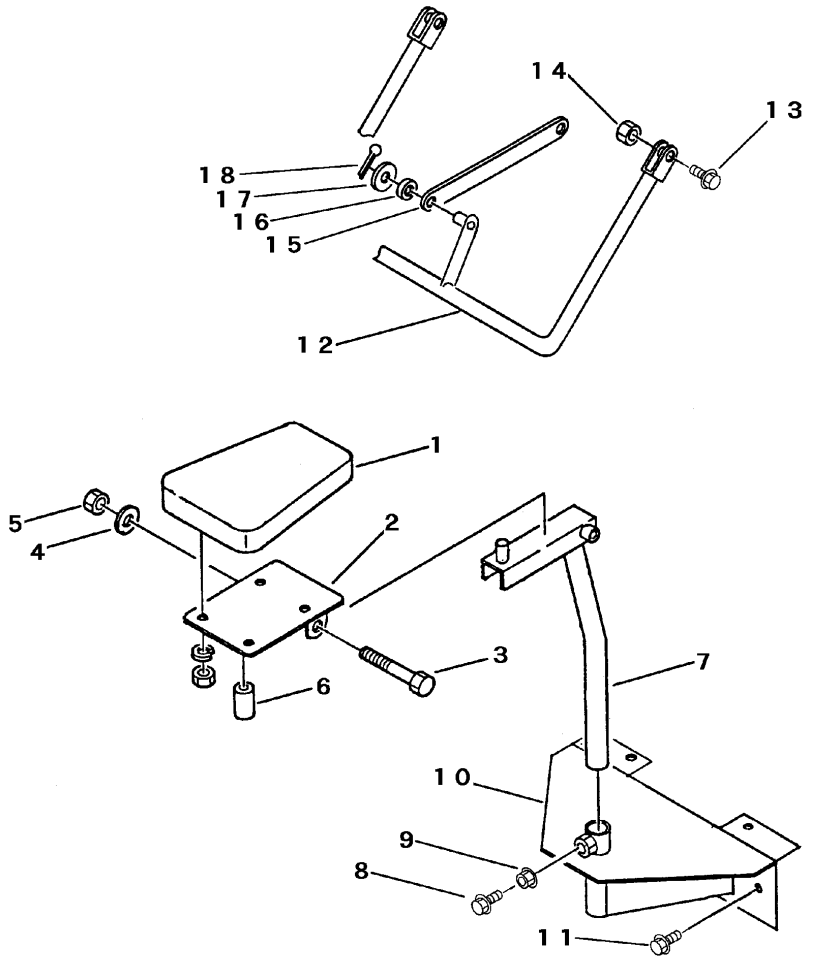

P-BFC613-FIG12-P

見出	部品番号	部品名称		個数	型　寸	適用号機	備　考
NO.	PART NO.		PART NAME	Q'ty	DESCRIPTION	FROM ～ UP TO SERIAL NO.	REMARKS
	3519 8000 000	シートクミタテ	SEAT EQUIPMENT	1			NO.1～NO.11を含む
1	3627 3101 000	シート	SEAT	1	UK-1		オプション
2	3628 3102 000	シートトリツケ	BRACKET	1			オプション
3	A114 0110 090	ボルト	BOLT	1	M10×90		オプション
4	0350 0141 022	PW	WASHER	1	10×22×1.6		オプション
5	A351 0110 002	Uナット	U-NUT	1	M10		オプション
6	3611 3403 000	ボウシンゴム	INSULATOR	1	B-2		オプション
7	3519 8006 000	シートトリツケ	BRACKET	1			オプション
8	A110 0110 025	ボルト	BOLT	1	M10×25		オプション
9	A301 0110 001	ナット	NUT	1	M10		オプション
10	3519 8014 000	シートトリツケ	BRACKET	1			オプション
11	H174 0110 025	セムスC	BOLT	4	M10×25		オプション
12	3520 7501 000	セーフティーレバー	LEVER	1			
13	K710 0108 025	Fボルト	BOLT	2	M8×25		
14	A351 0108 002	Uナット	U-NUT	2	M8		
15	3521 6608 000	ロッド	ROD	1			
16	3521 6609 000	ライナー	LINER	1			
17	0350 0140 818	PW	WASHER	2	8×18×1.6		
18	0520 0125 016	ワリピン	PIN split	2	2.5×16		