FIG 11 ニダイロック BED LOCKING DEVICE

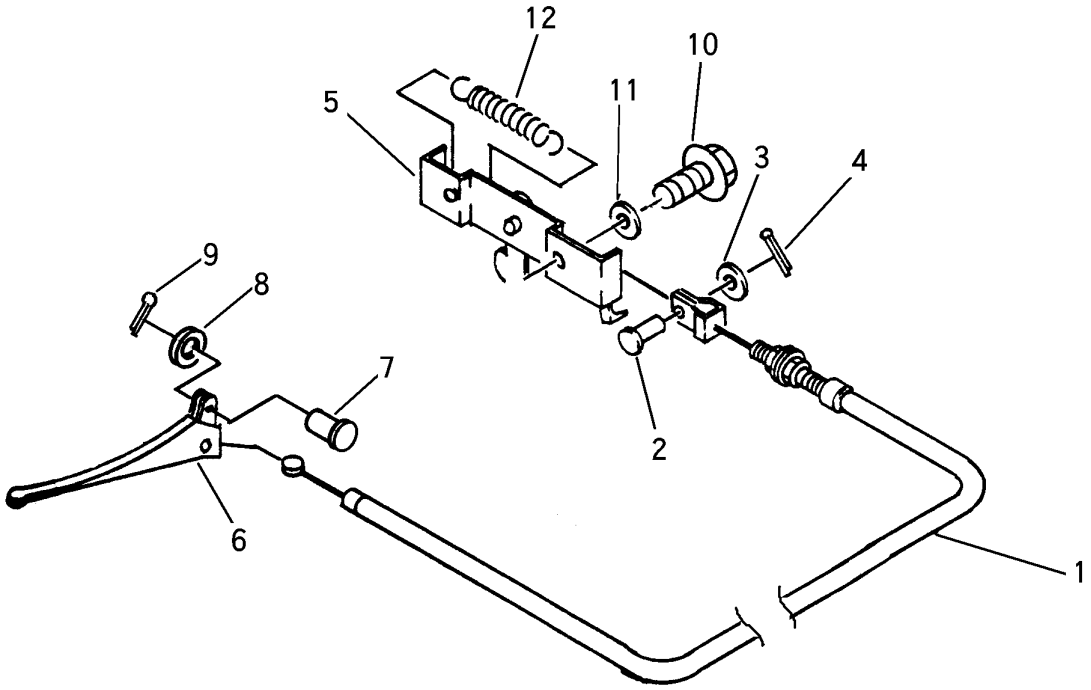

見出 NO.	部品番号 PART NO.	部品名称	PART NAME	個数 Q'ty	型寸 DESCRIPTION	適用号機 FROM ～ UP TO SERIAL NO.	備考 REMARKS
1	3514 6002 000	ワイヤー	WIRE	1	WG053190		
2	0562 0106 016	ヒラアタマピン	PIN clevis	1	φ6×16		
3	0350 0130 613	PW	WASHER,PLAIN	1	6×13×1.0		
4	0520 0120 012	ワリピン	PIN split	1	2.0×12		
5	3513 6005 011	ロックカナグ	SUPPORT	1			
6	3514 6006 000	レバー	LEVER	1	E52100210052		
7	0562 0106 020	ヒラアタマピン	PIN clevis	1	φ6×20		レバー付属
8	0350 0130 613	PW	WASHER,PLAIN	1	6×13×1.0		レバー付属
9	0520 0116 012	ワリピン	PIN split	1	1.6×12		レバー付属
10	K110 0108 016	Fボルト	BOLT	2	M8×16		
11	0350 0140 822	PW	WASHER,PLAIN	2			
12	3617 3227 000	スプリング	SPRING	1	#30		