FIG 8　リフト or ダンプ キリカエソウチ
LIFT or DUMP CHANGE SYSTEM

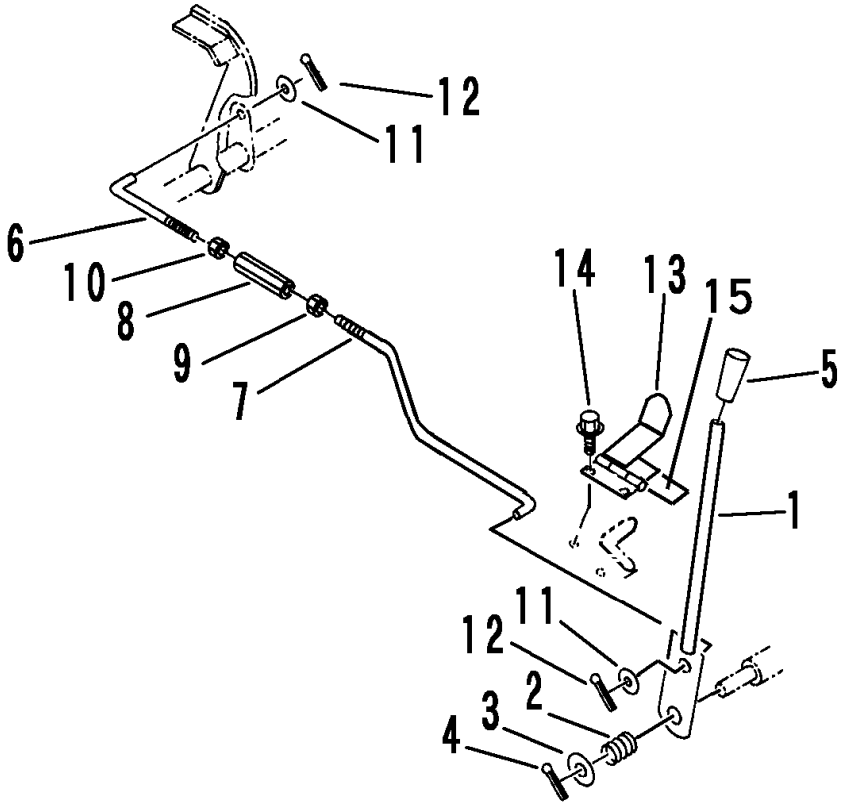

P-BC615-FIG08-P

見出 NO.	部品番号 PART NO.	部品名称	PART NAME	個数 Q'ty	型寸 DESCRIPTION	適用号機 FROM ～ UP TO SERIAL NO.	備考 REMARKS
1	3545 3501 000	キリカエレバー	LEVER	1			
2	3407 3304 000	スプリング	SPRING	1	#59		
3	0350 0151 222	PW	WASHER,PLAIN	1	12×22×2.3		
4	0520 0125 025	ワリピン	PIN,SPLIT	1	2.5×25		
5	0691 0010 253	グリップ	GRIP	1	黄		
6	3615 6304 000	Lロッド	ROD	1	L=90 M10L		
7	3545 3506 000	ロッド	ROD	1	M10R		
8	3410 5228 000	ターンバックル	BUCKLE	1	M10×70		
9	A301 0110 003	ナット	NUT	1	M10 3種		
10	A301 2110 003	ナット	NUT	1	M10L3種		
11	0350 0141 022	PW	WASHER,PLAIN	2	10×22×1.6		
12	0520 0125 020	ワリピン	PIN,SPLIT	2	2.5×20		
13	3542 3517 000	ストッパー	STOPPER	1			
14	K700 0106 014	Fボルト	BOLT	2	M6×14		
15	3537 1325 000	インシュレータ	INSULATOR	1			