FIG 10 クロスバー CROSS BAR

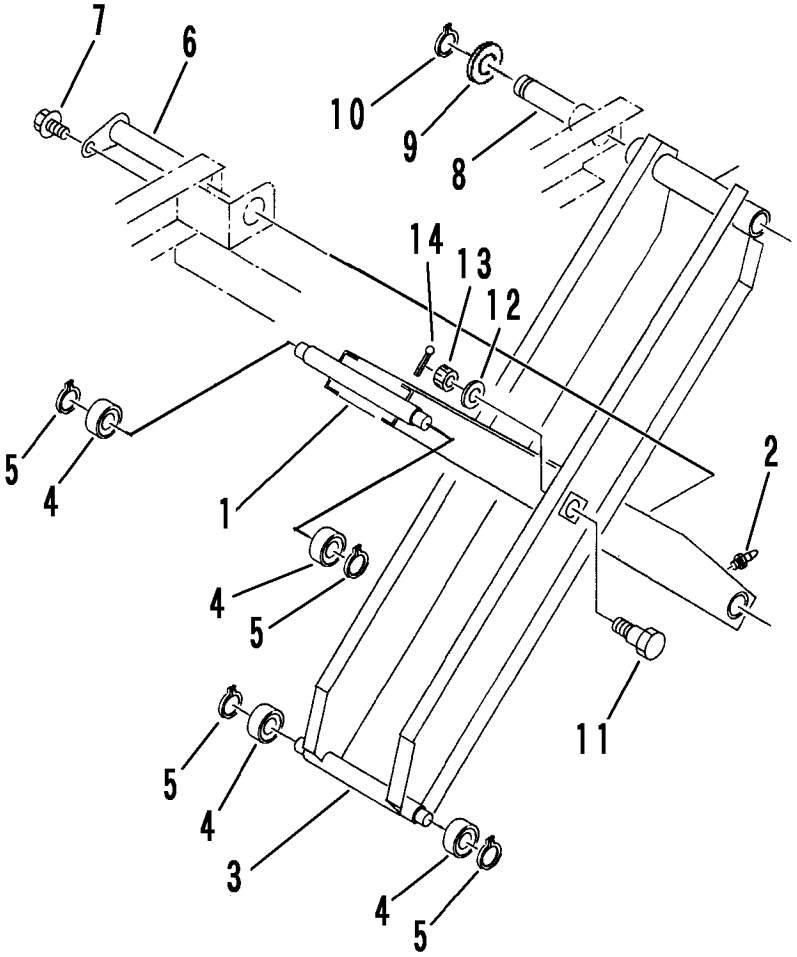

P-BFC615LD-FIG10-P

見出 NO.	部品番号 PART NO.	部品名称	PART NAME	個数 Q'ty	型寸 DESCRIPTION	適用号機 FROM ～ UP TO SERIAL NO.	備考 REMARKS
1	3545 4401 000	クロスバーウチ	CROSS BAR	1			
2	A650 0100 600	グリースニップル	NIPPLE,GREASE	1	M6		
3	3545 4421 000	クロスバーソト	CROSS BAR	1			
4	0750 0062 042	ベアリング	BEARING	4	6204ZZ		
5	0740 0002 000	Cリング	RING,SNAP	4	S20		
6	3545 4431 000	シャフト	SHAFT	1			
7	K710 0108 020	Fボルト	BOLT	1	M8×20		
8	3545 4435 000	シャフト	SHAFT	1			
9	0350 0172 040	PW	WASHER,PLAIN	2	20×40×4.5		
10	0740 0002 000	Cリング	RING,SNAP	2	S20		
11	3545 4438 000	ボルト	BOLT	2			
12	0350 0171 640	PW	WASHER,PLAIN	2	16×40×4.5		
13	A310 0101 601	キャッスルナット	NUT	2	M16 低形		
14	0520 0140 032	ワリピン	PIN,SPLIT	2	4.0×32		