3548 320　チェンジ GEAR SHIFT

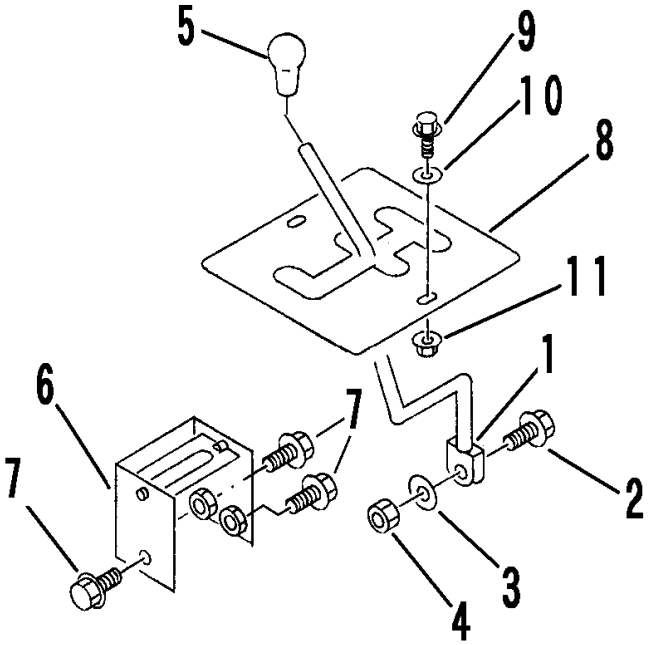

3548 320

見出	部品番号	部品名称		個数	型　寸	適 用 号 機	備　考
NO.	PART NO.		PART NAME	Q'ty	DESCRIPTION	FROM ～ UP TO SERIAL NO	REMARKS
1	3548 3201 000	ﾚﾊﾞｰ	LEVER	1			
2	A024 0106 030	ﾎﾞﾙﾄ8T	BOLT	1	M6×30		
3	0350 0130 613	PW	WASHER,PLAIN	1	6×13×1.0		
4	A350 0106 002	Uﾅｯﾄ	U-NUT	1	M6		
5	0693 0012 460	ｸﾞﾘｯﾌﾟ	GRIP	1	φ12用		
6	3548 3205 000	ﾌﾞﾗｹｯﾄ	BRACKET	1			
7	K710 0108 020	Fﾎﾞﾙﾄ	BOLT	3	M8×20		
8	3548 3215 000	ﾌﾟﾚｰﾄ	PLATE	1			
9	K700 0106 014	Fﾎﾞﾙﾄ	BOLT	2	M6×14		
10	0350 0140 618	PW	WASHER,PLAIN	2	6×18×1.6		
11	F300 0106 000	Fﾅｯﾄ	NUT	2	M6		