3552　100A　フレーム　クミタテ　FRAME　EQUIPMENT

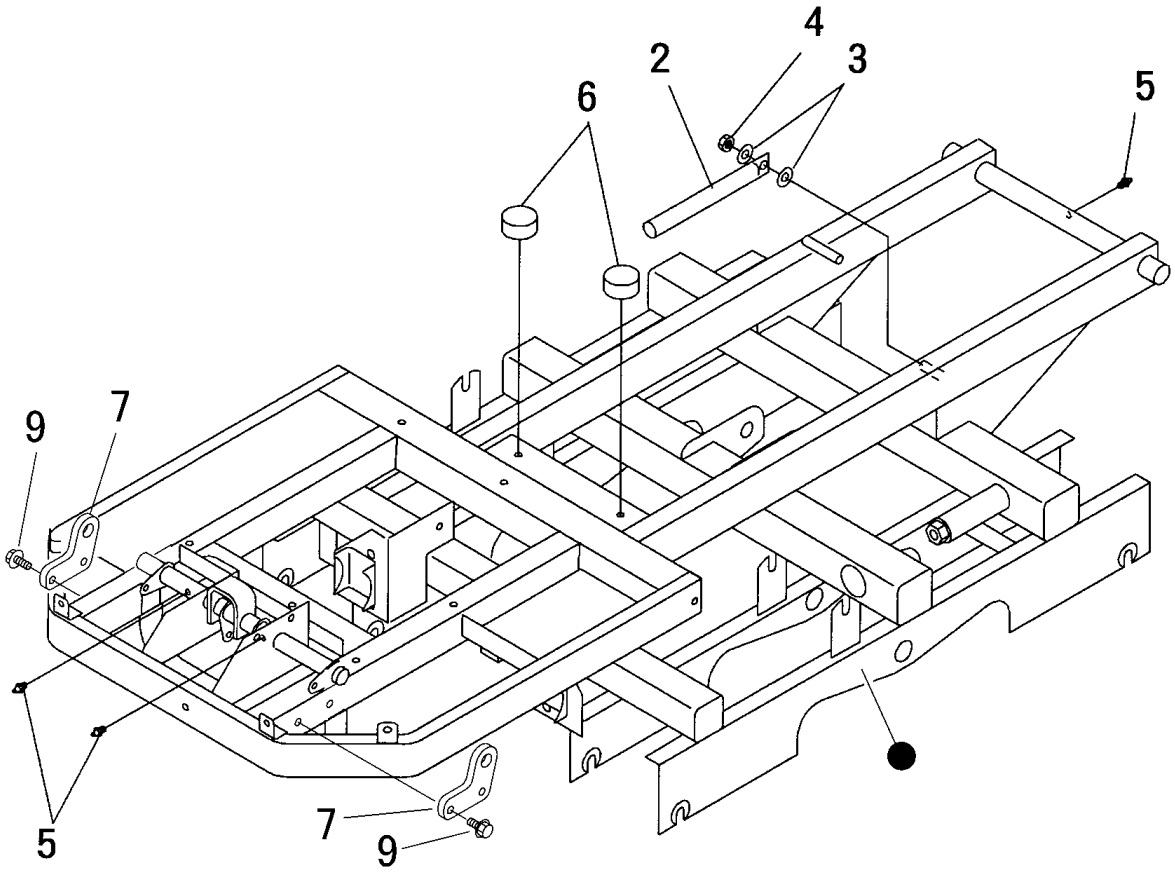

見出	部品番号	部品名称		個数	型　寸	適用号機	備考
NO.	PART NO.		PART NAME	Q'ty	DESCRIPTION	FROM ～ UP TO SERIAL NO.	REMARKS
2	3632 4021 000	ﾗｯｶﾎﾞｳｼﾎﾞｳ	BAR	1			
3	0350 0151 226	PW	WASHER,PLAIN	2	12×26×2.3		
4	A351 0112 002	Uﾅｯﾄ	U-NUT	1	M12		
5	A650 0100 600	ｸﾞﾘｰｽﾆｯﾌﾟﾙ	NIPPLE,GREASE	3	A-M6		
6	3628 4031 010	ﾎﾞｳｼﾝｺﾞﾑ	MOUNT,RUBBER	2	B-17		
7	3552 1095 100	ﾌﾟﾚｰﾄ	PLATE	2		NO.7480325～	
9	K710 0108 020	Fﾎﾞﾙﾄ	BOLT	4	M8×20	NO.7480325～	