３５５２　７００Ｃ　フゾクヒン　（国内仕様）　ＡＣＣＥＳＳＯＲＩＥＳ

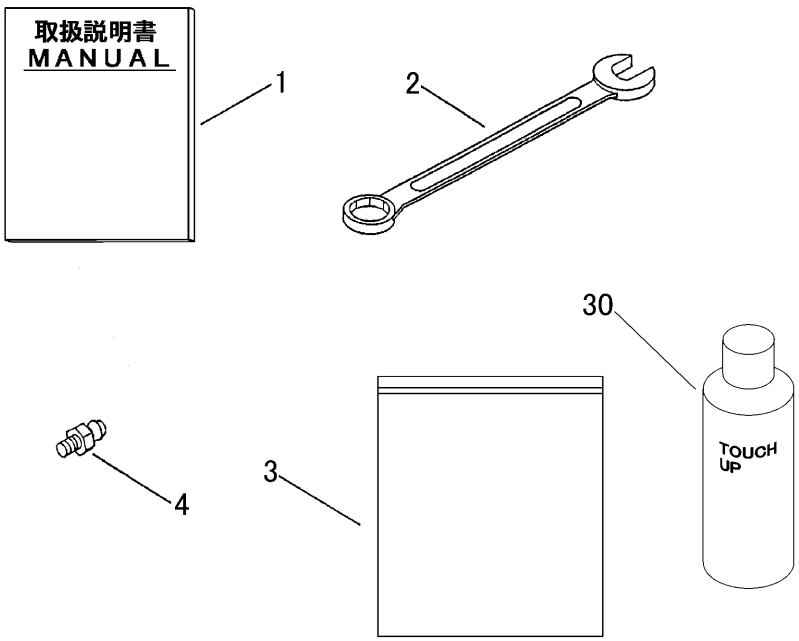

見出 NO.	部品番号 PART NO.	部品名称	PART NAME	個数 Q'ty	型　寸 DESCRIPTION	互換性 R/P	適用号機 FROM ～ UP TO SERIAL NO.	備　考 REMARKS
1	3552 7002 002	ﾄﾘｱﾂｶｲｾﾂﾒｲｼｮ	MANUAL	1				
2	0993 0000 024	ｽﾊﾟﾅ24	WRENCH	1	24		～NO.7480207	
3	3544 7003 000	ﾊﾞｯｸﾞ	BAG	2				
4	3544 7002 000	ｸﾞﾘｰｽﾆｯﾌﾟﾙ	NIPPLE,GREASE	1				
30	Z9999 6012 000	ｽﾌﾟﾚｰ(ﾌﾚｰﾑ類)	SPRAY	1	ｱｵｲﾛ19号		～NO.7480207	
30	Z9999 6015 000	ｽﾌﾟﾚｰ(ﾌﾚｰﾑ類)	SPRAY	1	ｼｬﾁﾌﾞﾙｰ		NO.7480208～NO.7480302	
30	Z9999 6009 000	ｽﾌﾟﾚｰ(ﾌﾚｰﾑ類)	SPRAY	1	ｷｬﾆｺﾑﾌﾞﾙｰ		NO.7480303～	
30	Z9999 6010 000	ｽﾌﾟﾚｰ(ｶﾊﾞｰ類)	SPRAY	1	ｷｬﾆｺﾑﾊﾟｰﾌﾟﾙ		～NO.7480302	
30	Z9999 6018 000	ｽﾌﾟﾚｰ(ｶﾊﾞｰ類)	SPRAY	1	ﾅﾁｭﾗﾙｲｴﾛｰ		NO.7480303～	
30	Z9999 6002 000	ｽﾌﾟﾚｰ(ｱﾝｾﾞﾝｿｳﾁ類)	SPRAY	1	ｷｬﾆｺﾑﾚｯﾄﾞ		～NO.7480207	
30	Z9999 6016 000	ｽﾌﾟﾚｰ(ｱﾝｾﾞﾝｿｳﾁ類)	SPRAY	1	FA-GAﾚｯﾄﾞ		NO.7480208～	
30	Z9999 6006 000	ｽﾌﾟﾚｰ(ﾌﾟｰﾘ類)	SPRAY	1	ｻﾃﾗｲﾄﾌﾞﾙｰ		～NO.7480207	
30	Z9999 6017 000	ｽﾌﾟﾚｰ(ﾌﾟｰﾘ･ﾃﾝﾘﾝ類)	SPRAY	1	ﾌﾞﾗｯｸｸﾞﾚｰ		NO.7480208～NO.7480362	
30	Z9999 6023 000	ｽﾌﾟﾚｰ(ﾌﾟｰﾘ･ﾃﾝﾘﾝ類)	SPRAY	1	KB4ｺﾞｳ		NO.7480363～NO.7480384	
30	Z9999 6017 000	ｽﾌﾟﾚｰ(ﾌﾟｰﾘ･ﾃﾝﾘﾝ類)	SPRAY	1	ﾌﾞﾗｯｸｸﾞﾚｰ		NO.7480385～	