3553　140A　カバークミタテ　COVER　EQUIPMENT

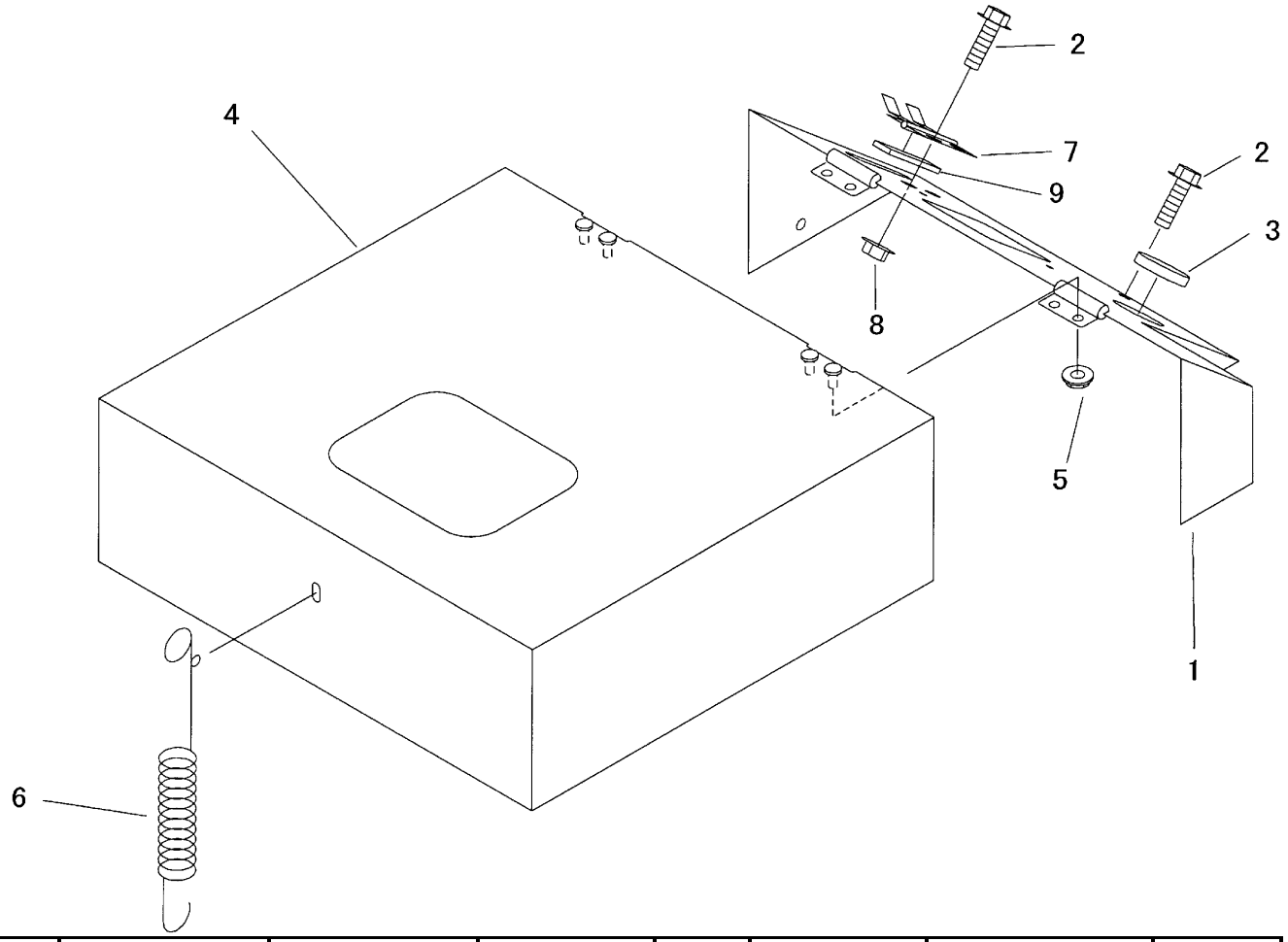

見出	部品番号	部品名称		個数	型　寸	適用号機	備考
NO.	PART NO.		PART NAME	Q'ty	DESCRIPTION	FROM ～ UP TO SERIAL NO	REMARKS
1	3553 1401 000	ｶﾊﾞｰ	COVER	1			
2	K110 0108 016	Fﾎﾞﾙﾄ	BOLT	5	M8×16 (4T)		
3	1205 2004 000	ｵｲﾙｷｬｯﾌﾟ	CAP	1	C-1		
4	3553 1421 000	ｶﾊﾞｰ	COVER	1			
5	F300 0106 000	Fﾅｯﾄ	NUT	4	M6		
6	3636 1439 000	ｽﾌﾟﾘﾝｸﾞ	SPRING	1	#184	～NO.7080070	
7	6120 2833 000	ｽﾄｯﾊﾟｰ	STOPPER	1			
8	F301 0108 000	Fﾅｯﾄ	NUT	2	M8		
9	3537 1325 000	ｲﾝｼｭﾚｰﾀ	INSULATOR	1			