3554　020A　デンソウクミタテ　ELECTRIC　EQUIPMENT

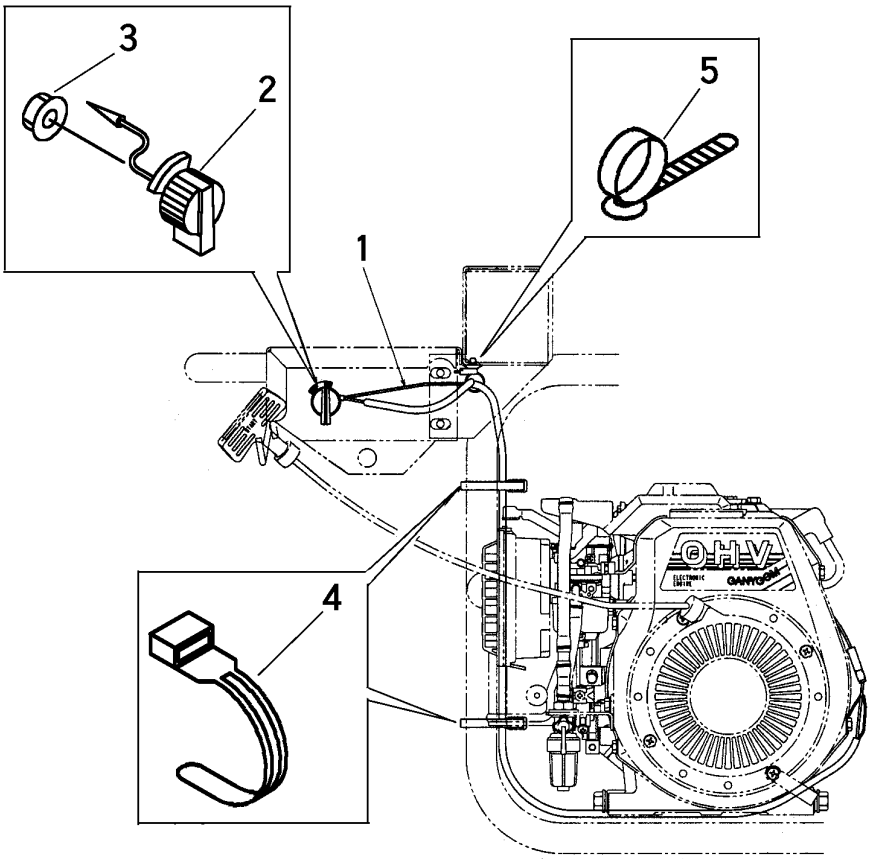

見出	部品番号	部品名称		個数	型　寸	適 用 号 機	備　考
NO.	PART NO.		PART NAME	Q'ty	DESCRIPTION	FROM ～ UP TO SERIAL NO.	REMARKS
1	3554 0201 000	ﾊｰﾈｽ	HARNESS	1			
2	3420 0221 000	ｽﾄｯﾌﾟｽｲｯﾁ	SWITCH	1			
3	F301 0108 000	Fﾅｯﾄ	NUT	1	M8		
4	3513 3131 000	ﾌﾟﾗｽﾁｯｸﾊﾞﾝﾄﾞ	CLAMP	2			
5	3712 0315 000	ｸﾘｯﾌﾟ	CLIP	1			