3554　100A　フレームクミタテ　FRAME　EQUIPMENT

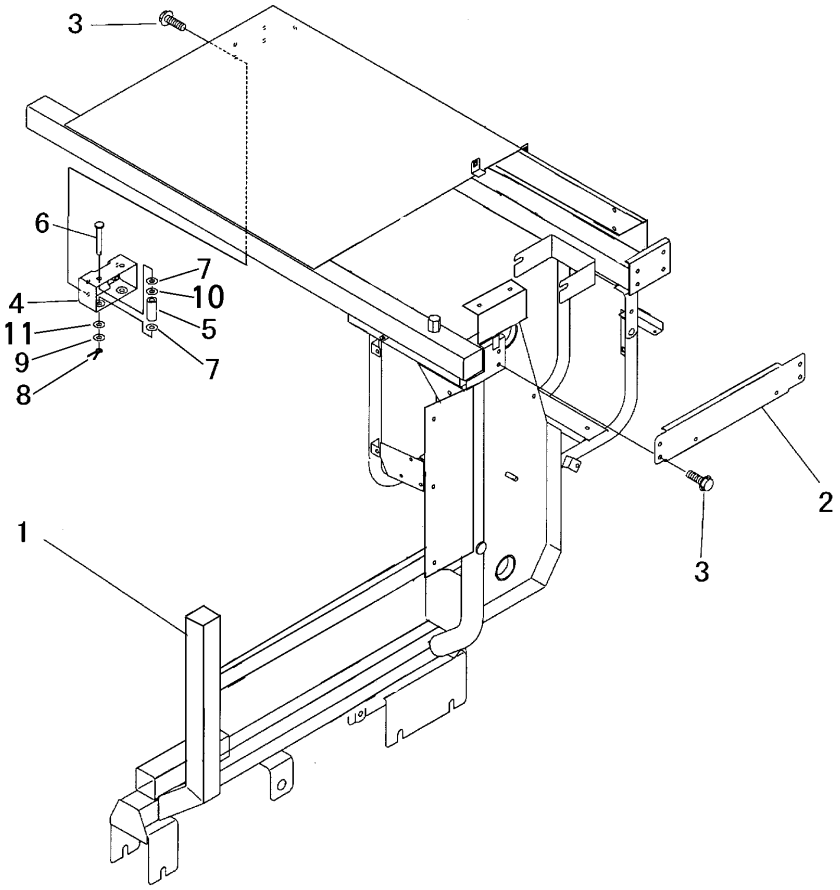

見出 NO.	部品番号 PART NO.	部品名称	PART NAME	個数 Q'ty	型　寸 DESCRIPTION	適用号機 FROM ～ UP TO SERIAL NO.	備　考 REMARKS
1	3554 1001 000	ﾌﾚｰﾑ	FRAME	1			部品供給不可
2	3554 1091 000	ﾌﾟﾚｰﾄ	PLATE	1			
3	K110 0108 016	Fﾎﾞﾙﾄ	BOLT	8	M8×16 (4T)		
4	3553 4051 000	ﾌﾞﾗｹｯﾄ	BRACKET	1			
5	3553 4054 000	ﾊﾟｲﾌﾟ	PIPE	2			
6	3553 4055 000	ﾋﾟﾝ	PIN	2			
7	0350 0161 040	PW	WASHER,PLAIN	4	10×40×3.2		
8	0520 0125 020	ﾜﾘﾋﾟﾝ	PIN,SPLIT	2	2.5×20		
9	0350 0141 022	PW	WASHER,PLAIN	2	10×22×1.6		
10	3666 4219 000	ｳｪｰﾌﾞﾜｯｼｬ	WASHER	2			
11	3521 6609 000	ﾗｲﾅｰ	LINER	2			