3554　220A　ユウドウリンクミタテ　IDLER　EQUIPMENT

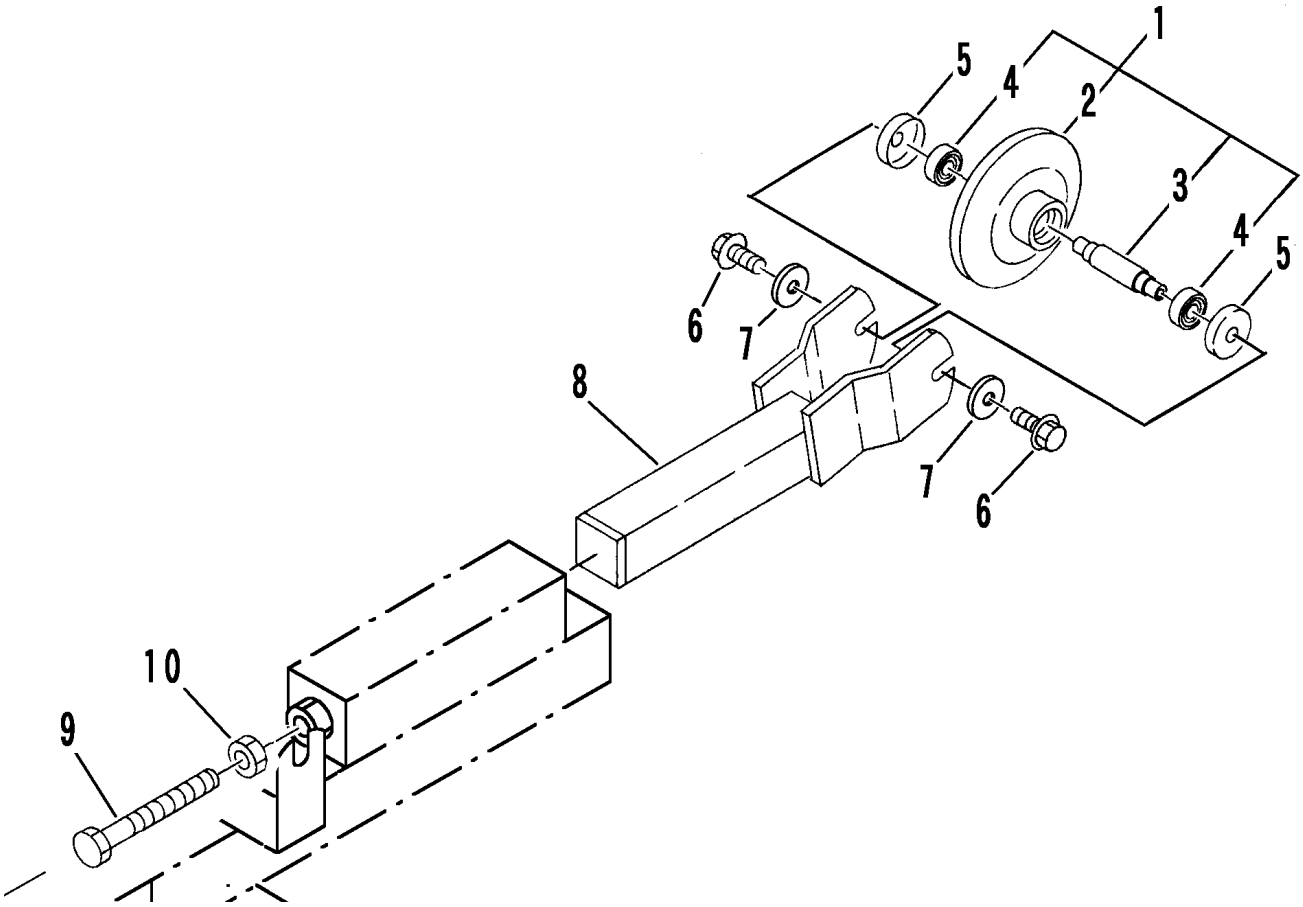

見出	部品番号	部品名称		個数	型　寸	適 用 号 機	備　考
NO.	PART NO.		PART NAME	Q'ty	DESCRIPTION	FROM ～ UP TO SERIAL NO	REMARKS
1	3548 2201 000	ﾕｳﾄﾞｳﾘﾝAssy	IDLER ASSY	2			
2	3548 2202 000	ｱｲﾄﾞﾗ	IDLER	2			
3	3548 2206 000	ｼｬﾌﾄ	SHAFT	2			
4	3548 2207 000	ﾍﾞｱﾘﾝｸﾞ	BEARING	4			
5	3611 2105 011	ﾃﾝﾘﾝｷｬｯﾌﾟ	CAP	4			
6	K710 0108 020	Fﾎﾞﾙﾄ	BOLT	4	M8×20 (7T)		
7	0350 0160 828	PW	WASHER,PLAIN	4	8×28×3.2		
8	3554 2211 000	ﾖｰｸ	YOKE	2			
9	3514 2219 000	ﾎﾞﾙﾄ	BOLT	2			
10	A300 0116 001	ﾅｯﾄ	NUT	2	M16		