３５５７　４３０Ａ　ドアロック（箱型三方開）　LOWER　LOCK　EQUIPMENT

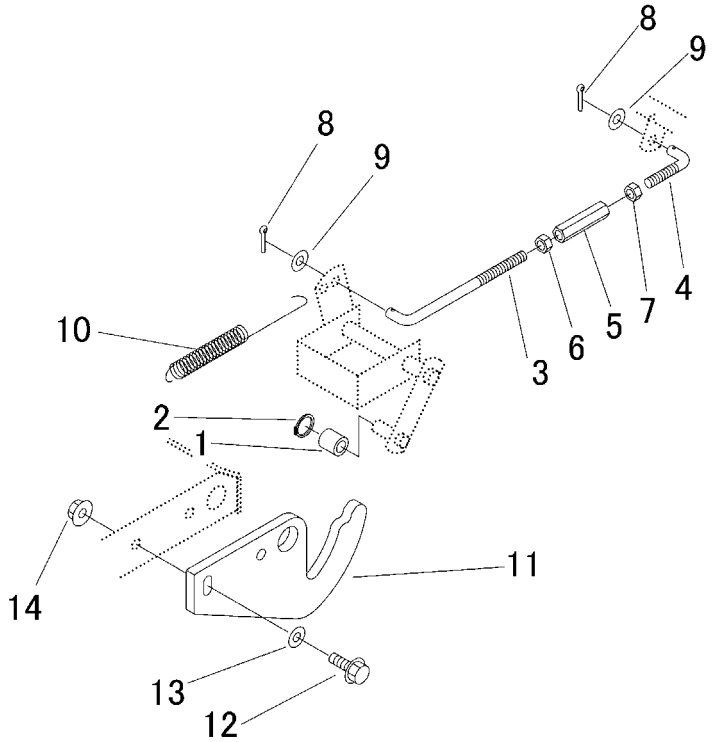

見出 NO.	部品番号 PART NO.	部品名称	PART NAME	個数 Q'ty	型　寸 DESCRIPTION	適用号機 FROM ～ UP TO SERIAL NO.	備　考 REMARKS
1	5310 4126 400	ﾊﾟｲﾌﾟ	PIPE	1			
2	0740 0001 000	Cﾘﾝｸﾞ	RING	1	S10		
3	3508 6517 000	ﾛｯﾄﾞ	ROD	1			
4	3619 4054 000	ﾃﾝｼｮﾝﾋｷﾛｯﾄﾞA	ROD	1			
5	3208 3410 000	ﾀｰﾝﾊﾞｯｸﾙ	BUCKLE	1			
6	A301 0108 003	ﾅｯﾄ	NUT	1	M8		
7	A301 2108 003	ﾅｯﾄ	NUT	1	M8L		
8	0520 0125 016	ﾜﾘﾋﾟﾝ	PIN	2	2.5×16		
9	0350 0140 818	PW	WASHER	2	8×18×1.6		
10	3513 3111 000	ｽﾌﾟﾘﾝｸﾞ	SPRING	1			
11	3557 4411 000	ﾌﾟﾚｰﾄ	PLATE	1			
12	K710 0108 025	Fﾎﾞﾙﾄ	BOLT	2	M8×25(7T)		
13	0350 0140 822	PW	WASHER	1	8×22×1.6		
14	F301 0108 000	Fﾅｯﾄ	NUT	2	M8		