3559　020B　エンジンコントロール　ENGINE　CONTOROL

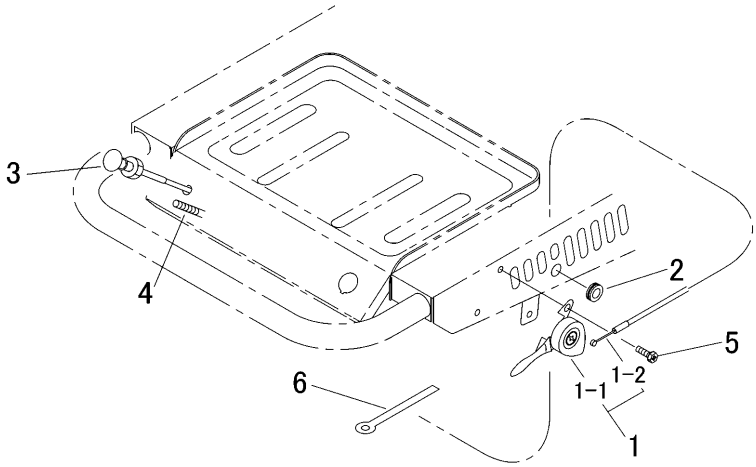

見出	部品番号	部品名称		個数	型　寸	適 用 号 機	備　考
NO.	PART NO.		PART NAME	Q'ty	DESCRIPTION	FROM ～ UP TO SERIAL NO.	REMARKS
1	3559 0202 000	ｽﾛｯﾄﾙﾚﾊﾞｰAssy	LEVER ASSY	1			
1-1	3611 0051 000	ｽﾛｯﾄﾙﾚﾊﾞｰ	LEVER	1			
1-2	3609 0101 000	ｽﾛｯﾄﾙﾜｲﾔｰ	WIRE	1	WG-014003		
2	0040 1151 500	ｸﾞﾛﾒｯﾄ	GROMMET	1			
3	3205 0108 000	ﾁｮｰｸﾜｲﾔｰ	WIRE	1	WG-053024		
4	3534 3115 000	ｺﾙｹﾞｰﾄﾁｭｰﾌﾞ	TUBE	1	L=200		
5	F204 0106 016	ｾﾑｽA	BOLT	2	M6×16		
6	0050 2108 083	ｸﾗﾝﾌﾟ	CLAMP	1		NO.7180100～	