3559　210A　ドウリョクデンタツ　POWER　LINE

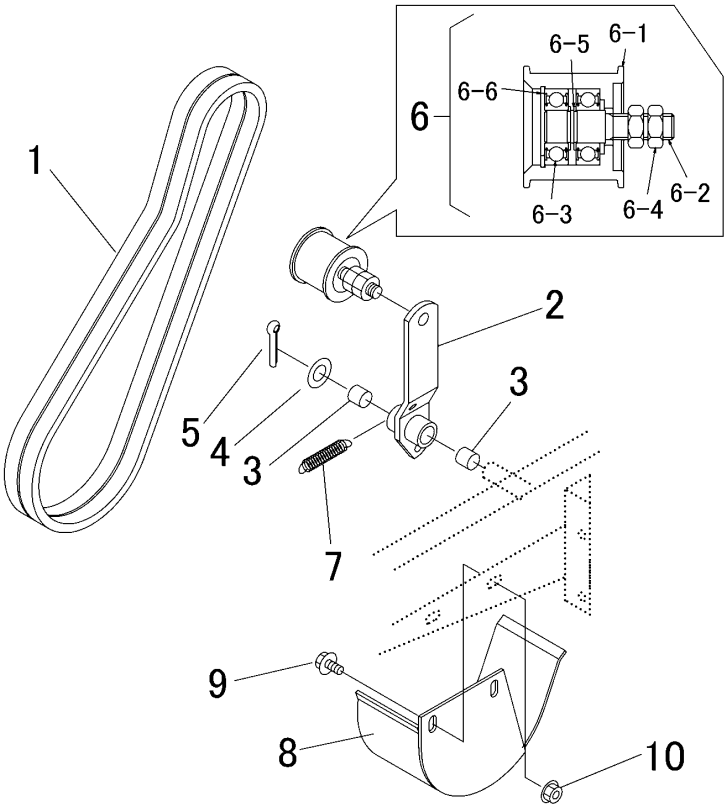

見出	部品番号	部品名称		個数	型　寸	適 用 号 機	備　考
NO.	PART NO.		PART NAME	Q'ty	DESCRIPTION	FROM ～ UP TO SERIAL NO.	REMARKS
1	0852 1300 041	Vﾍﾞﾙﾄ	VBELT	2	SB41W400		
2	3559 2102 000	ﾃﾝｼｮﾝｱｰﾑ	TENSION ARM	1			
3	0796 0161 815	DUﾌﾞｯｼｭ	BUSH	2	16×18×15		
4	0350 0161 630	PW	WASHER	1	16×30×3.0		
5	0520 0132 032	ﾜﾘﾋﾟﾝ	PIN SPLIT	1	3.2×32		
6	3672 2404 000	ﾌﾟｰﾘASSY	PULLEY	1			
6-1	3621 3005 000	ﾃﾝｼｮﾝﾌﾟｰﾘｰ	PULLEY	1			
6-2	3672 2405 000	ｼｬﾌﾄ	SHAFT	1			
6-3	0750 0562 024	ﾍﾞｱﾘﾝｸﾞ	BEARING	2	6202DDU		
6-4	A301 0112 003	ﾅｯﾄ	NUT	2	M12(3種)		
6-5	0740 0001 500	Cﾘﾝｸﾞ	RING	2	S15		
6-6	0741 0003 500	Cﾘﾝｸﾞ	RING	1	H35		
7	3617 3227 000	ｽﾌﾟﾘﾝｸﾞ	SPRING	1			
8	3518 2117 000	ﾍﾞﾙﾄｽﾄｯﾊﾟ	STOPPER	1			
9	K110 0108 016	Fﾎﾞﾙﾄ	BOLT	2	M8×16(4T)		
10	F301 0108 000	Fﾅｯﾄ	NUT	2	M8		