3611　220A　シジテンリン　UPPER　ROLLER

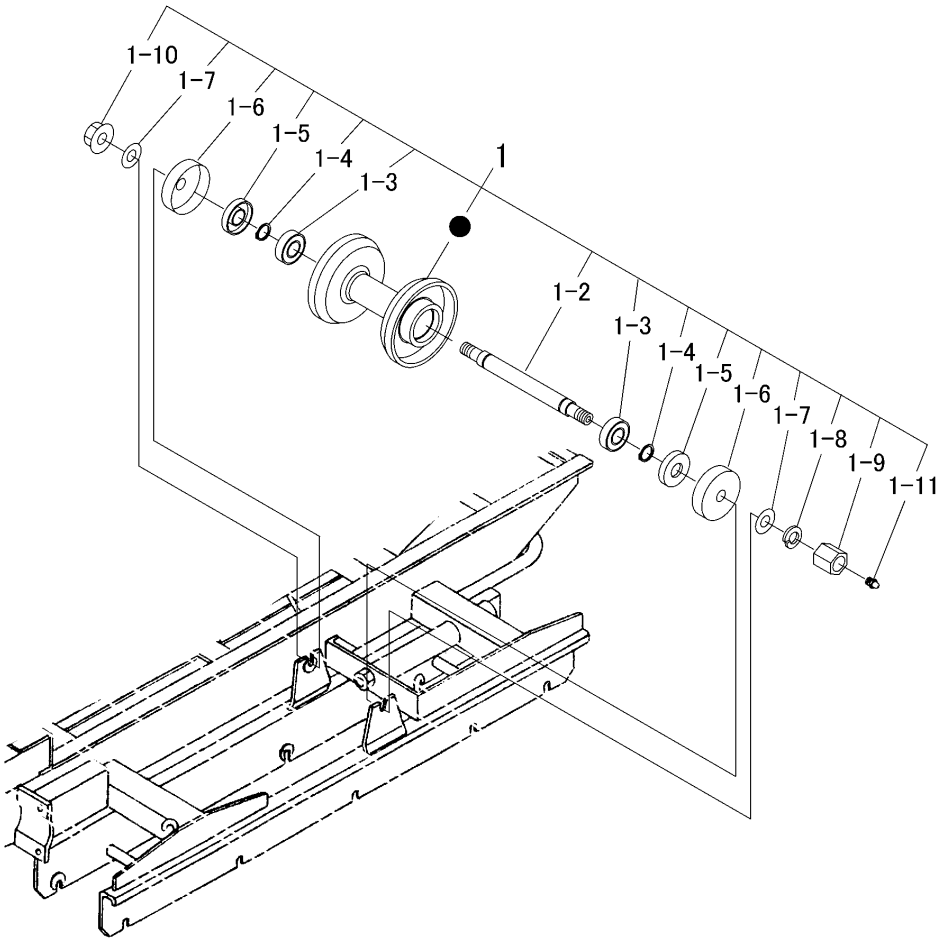

見出	部品番号	部品名称		個数	型　寸	適 用 号 機	備　考
NO.	PART NO.		PART NAME	Q'ty	DESCRIPTION	FROM ～ UP TO SERIAL NO.	REMARKS
1	3611 2201 100	ｼｼﾞﾃﾝﾘﾝAssy	ROLLER	2			
1-2	3611 2202 000	ｼｼﾞﾃﾝﾘﾝｼﾞｸ	SHAFT	2			
1-3	0750 0060 021	ﾍﾞｱﾘﾝｸﾞ	BEARING	4	6002Z		
1-4	0740 0001 500	Cﾘﾝｸﾞ	RING	4	S15		
1-5	0840 0015 357	ｵｲﾙｼｰﾙ	SEAL OIL	4	KEY-15×35×7		
1-6	3611 2203 000	ｼｼﾞﾃﾝﾘﾝｷｬｯﾌﾟ	CAP	4	t2.3		
1-7	0350 0151 226	PW	WASHER	4	12×26×2.3		
1-8	A360 0101 202	SW	WASHER	2	12		
1-9	3611 2204 000	ｼｼﾞﾃﾝﾘﾝｼﾒﾂｹﾅｯﾄ	NUT	2			
1-10	H301 0112 001	Sﾅｯﾄ	NUT	2	M12		
1-11	A650 0100 600	ｸﾞﾘｰｽﾆｯﾌﾟﾙ	NIPPLE GREASE	2	A-M6		