3559　460A　ﾜｺﾞﾝ　BUCKET

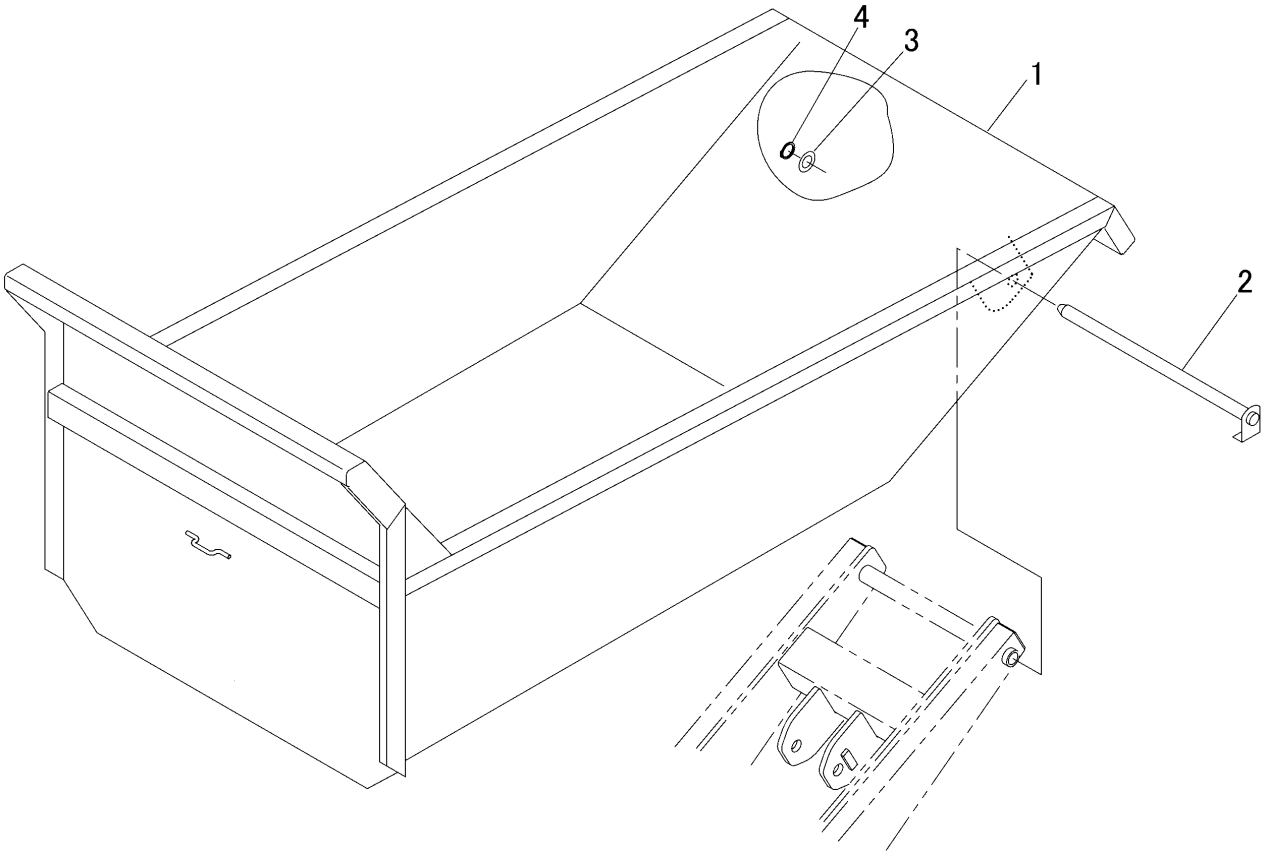

見出	部品番号	部品名称		個数	型　寸	適 用 号 機	備　考
NO.	PART NO.		PART NAME	Q'ty	DESCRIPTION	FROM ～ UP TO SERIAL NO.	REMARKS
1	3559 4601 000	ﾜｺﾞﾝ	WAGON	1			
2	3552 4045 000	ﾋﾟﾝ	PIN	1			
3	0350 0162 034	PW	WASHER	1	20×34×3.2		
4	0740 0002 000	Cﾘﾝｸﾞ	RING	1	S20		