３５４４　５００Ａ　シュドウダンプ　（サイドフレーム）
BED LOCKING DEVICE （SLIDING PANEL STEEL）

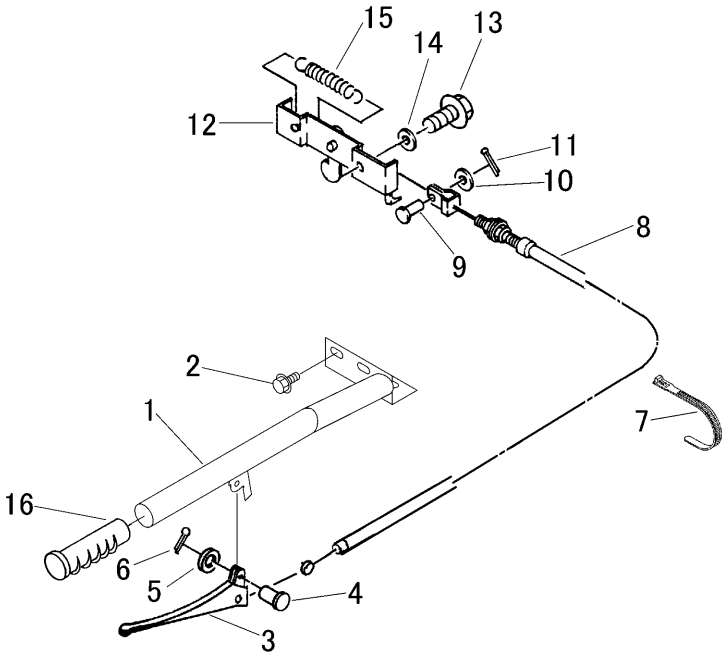

見出 NO.	部品番号 PART NO.	部品名称	PART NAME	個数 Q'ty	型　寸 DESCRIPTION	互換性 R/P	適用号機 FROM ～ UP TO SERIAL NO.	備　考 REMARKS
1	3544 5001 001	ﾀﾞﾝﾌﾟﾚﾊﾞｰ	LEVER	1				
2	K710 0108 020	Fﾎﾞﾙﾄ	BOLT	3	M8×20(7T)			
3	3514 6006 000	ﾚﾊﾞｰ	LEVER	1				
4	0562 0106 020	ﾋﾗｱﾀﾏﾋﾟﾝ	PIN	1				
5	0350 0130 613	PW	WASHER	1	6×13×1.0			
6	0520 0116 012	ﾜﾘﾋﾟﾝ	PIN SPLIT	1	1.6×12			
7	3513 3131 000	ﾌﾟﾗｽﾁｯｸﾊﾞﾝﾄﾞ	BAND	1				
8	3513 6002 000	ﾜｲﾔｰ	WIRE	1				
9	0562 0106 016	ﾋﾗｱﾀﾏﾋﾟﾝ	PIN	1	φ6×16			
10	0350 0130 613	PW	WASHER	1	6×13×1.0			
11	0520 0120 012	ﾜﾘﾋﾟﾝ	PIN SPLIT	1	2.0×12			
12	3513 6005 011	ﾛｯｸｶﾅｸﾞｺﾝﾌﾟ	SUPPORT	1				
13	K110 0108 016	Fﾎﾞﾙﾄ	BOLT	2	M8×16(4T)			
14	0350 0140 822	PW	WASHER	2	8×22×1.6			
15	3617 3227 000	ｽﾌﾟﾘﾝｸﾞ	SPRING	1				
16	3205 1051 000	ﾆｷﾞﾘ	GRIP	1				