3568　100A　フレーム FRAME

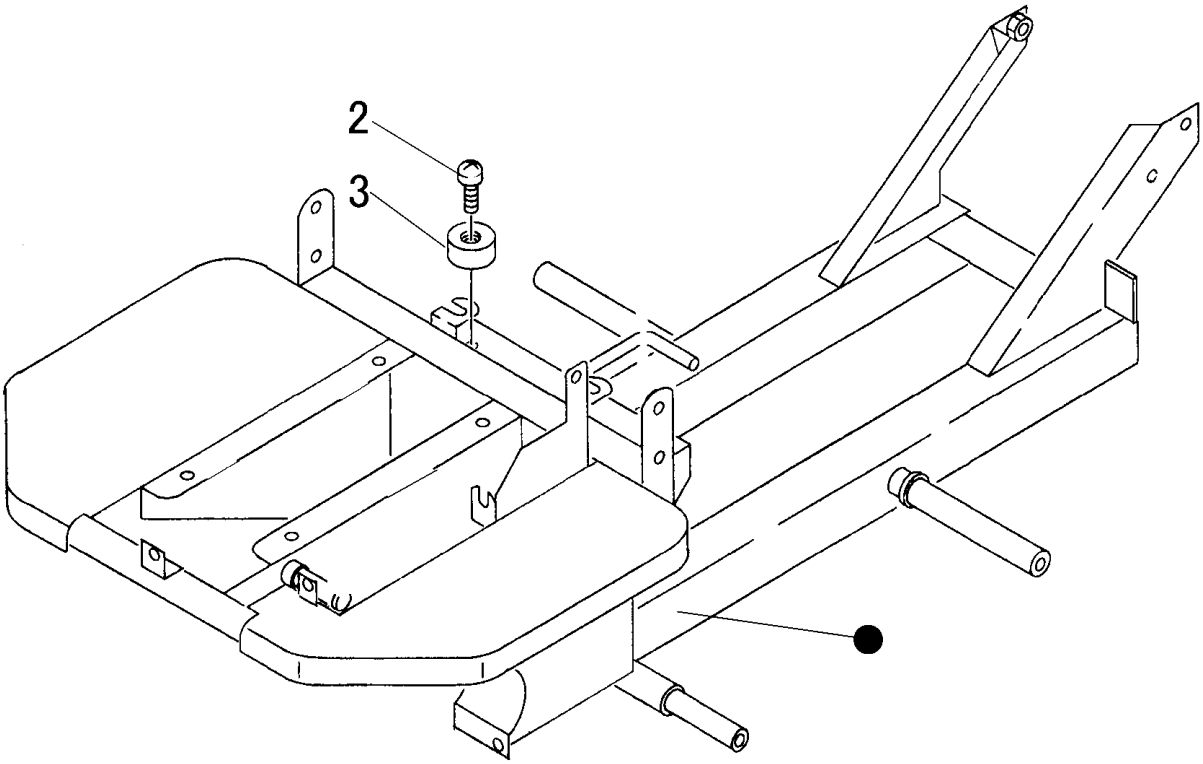

見出 NO.	部品番号 PART NO.	部品名称	PART NAME	個数 Q'ty	型　寸 DESCRIPTION	互換性 R/P	適用号機 FROM ～ UP TO SERIAL NO.	備　考 REMARKS
2	3611 4062 000	ﾎｺﾞｺﾞﾑ	RUBBER	2	B-4			
3	A252 0160 025	ﾄﾗｽｺﾈｼﾞ	SCREW	2				