3568　130A　カバー　COVER

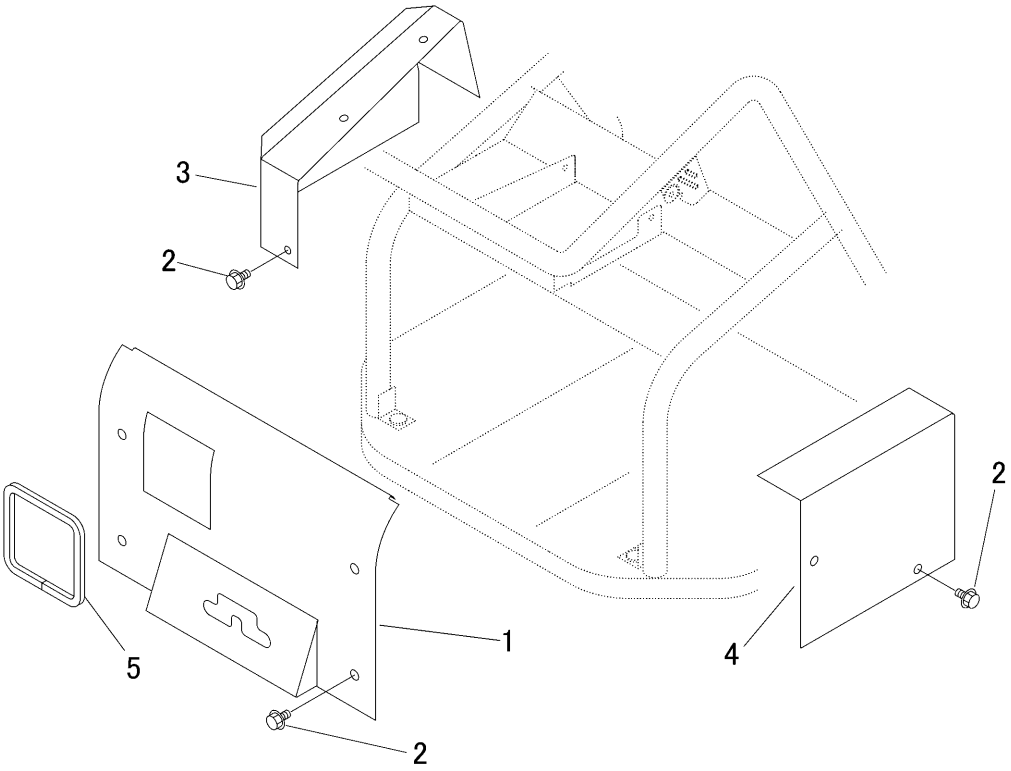

見出 NO.	部品番号 PART NO.	部品名称	PART NAME	個数 Q'ty	型　寸 DESCRIPTION	互換性 R/P	適用号機 FROM ～ UP TO SERIAL NO.	備　考 REMARKS
1	3568 1301 000	ｶﾊﾞｰ	COVER	1				
2	K110 0908 016	Fﾎﾞﾙﾄ	BOLT	9	M8×16(4T)			
3	3568 1311 000	ｶﾊﾞｰ	COVER	1				
4	3568 1321 000	ﾌﾟﾚｰﾄ	PLATE	1				
5	3568 1305 000	ﾄﾘﾑ	TRIM	1				