3568　800A　オプション　OPTION

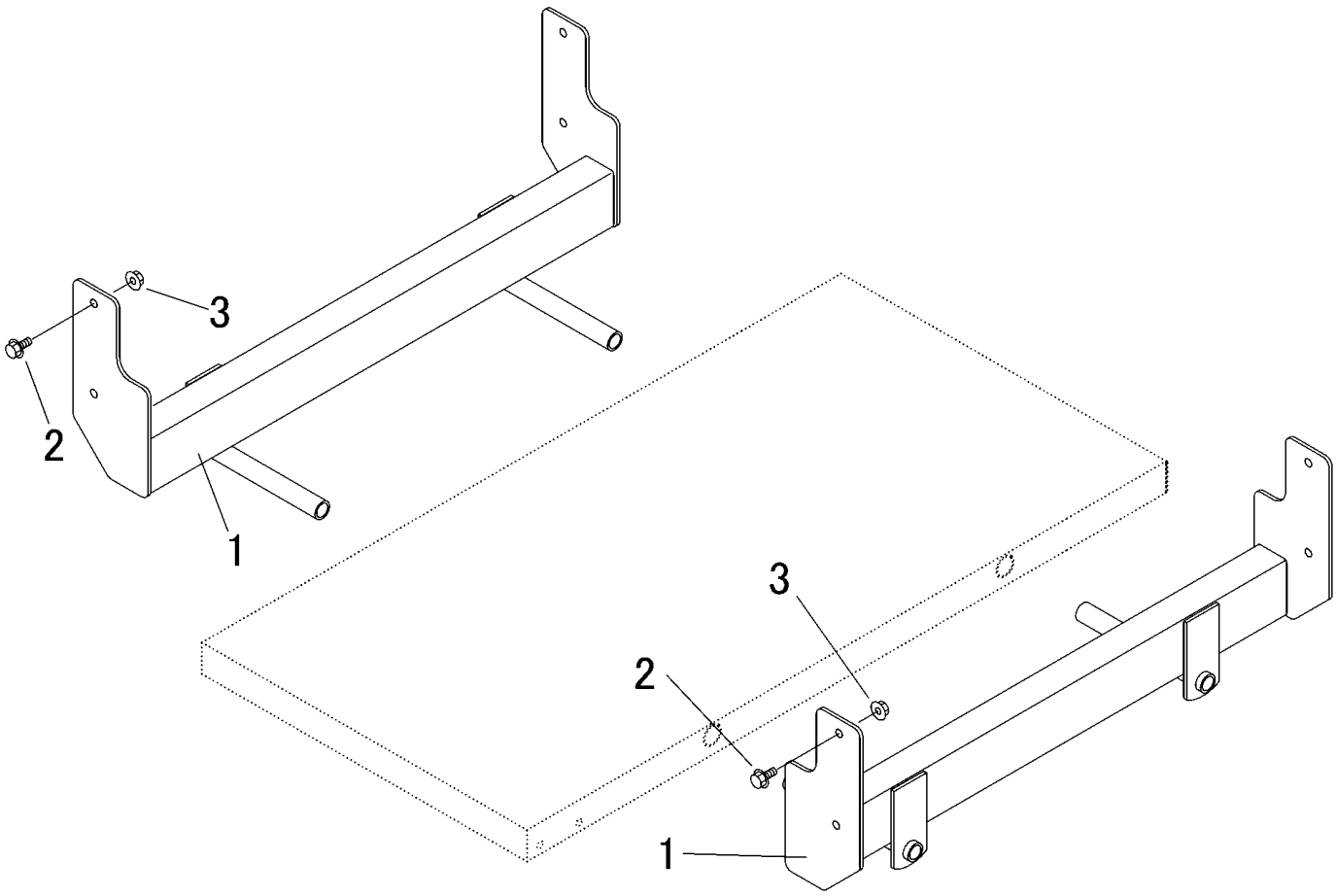

見出 NO.	部品番号 PART NO.	部品名称	PART NAME	個数 Q'ty	型　寸 DESCRIPTION	互換性 R/P	適用号機 FROM ～ UP TO SERIAL NO.	備考 REMARKS
1	3568 8001 000	ｻｲﾄﾞﾌﾚｰﾑ	SIDE FRAME	1				
2	K710 0108 020	Fﾎﾞﾙﾄ	BOLT	8	M8×20(7T)			
3	F301 0108 000	Fﾅｯﾄ	NUT	8	M8			