3561　010B　エンジンコントロール　（クボタ）ENGINE　CONTROL（KUBOTA）

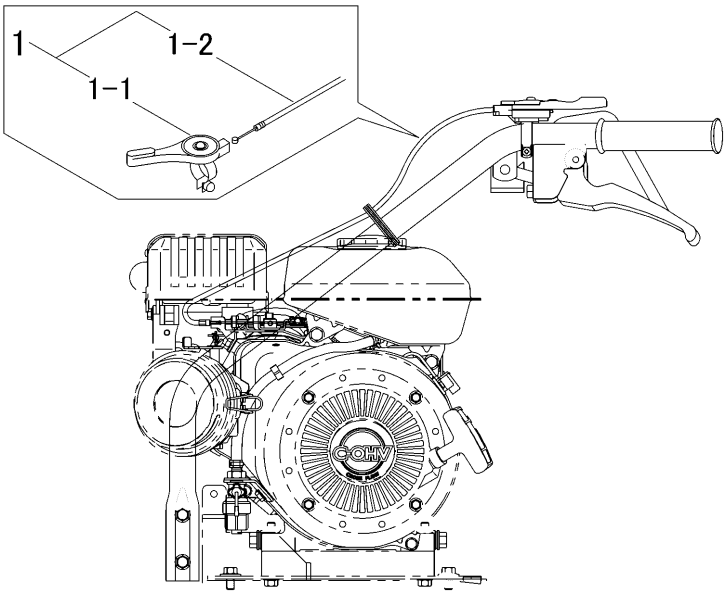

見出 NO.	部品番号 PART NO.	部品名称	PART NAME	個数 Q'ty	型　寸 DESCRIPTION	互換性 R/P	適用号機 FROM ～ UP TO SERIAL NO.	備　考 REMARKS
1	3561 0106 000	ｽﾛｯﾄﾙﾚﾊﾞｰAssy	LEVER	1				
1-1	3533 0102 000	ｽﾛｯﾄﾙﾚﾊﾞｰ	LEVER	1				
1-2	3561 0107 000	ﾜｲﾔｰ	WIRE	1				