３５６９　０００Ａ　エンジン（クボタ・セルツキ・国内）　ＥＮＧＩＮＥ（ KUBOTA・ELECTRIC・DOMESTIC ）

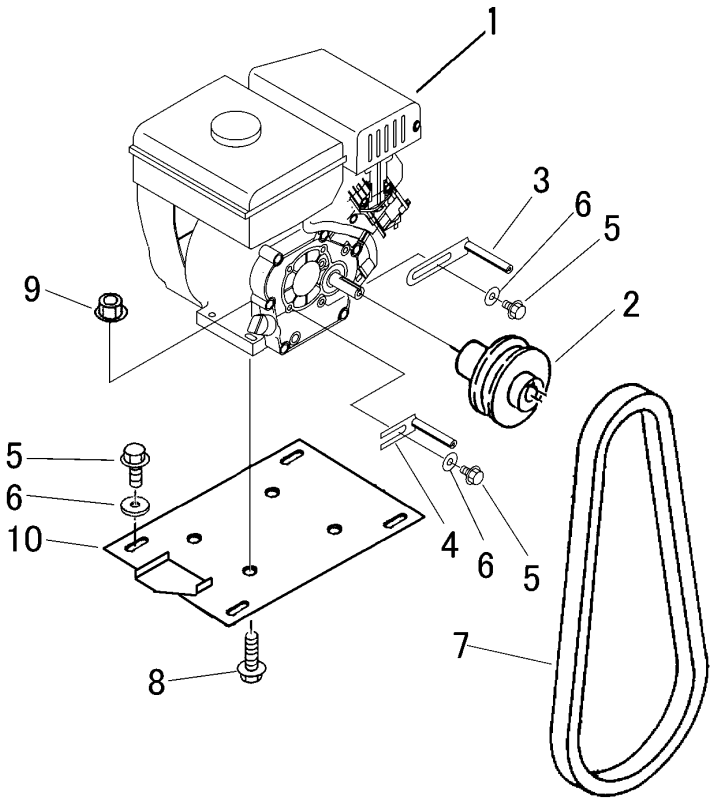

見出 NO.	部品番号 PART NO.	部品名称	PART NAME	個数 Q'ty	型　寸 DESCRIPTION	互換性 R/P	適用号機 FROM ～ UP TO SERIAL NO.	備考 REMARKS
1	3566 0002 000	ｴﾝｼﾞﾝ	ENGINE	1	GR130-E-GCLS-CH1			
2	3515 0005 000	ｴﾝｼﾞﾝﾌﾟｰﾘｰ	PULLEY	1				
3	3610 0101 000	ﾍﾞﾙﾄｽﾄｯﾊﾟｰ	STOPPER	1				
4	3629 0103 000	ﾍﾞﾙﾄｽﾄｯﾊﾟｰ	STOPPER	1				
5	K110 0108 016	Fﾎﾞﾙﾄ	BOLT	6	M8×16(4T)			
6	0350 0140 822	PW	WASHER	6	8×22×1.6			
7	0852 1300 031	Vﾍﾞﾙﾄ	VBELT	1	SB31			
8	K814 0108 035	Fﾎﾞﾙﾄ	BOLT	4	M8×35(8T)			
9	F301 0108 000	Fﾅｯﾄ	NUT	4	M8			
10	3544 0009 000	ｴﾝｼﾞﾝﾍﾞｰｽ	BASE	1				