3569　115A　ハンドル（CE）　HANDLE（CE）

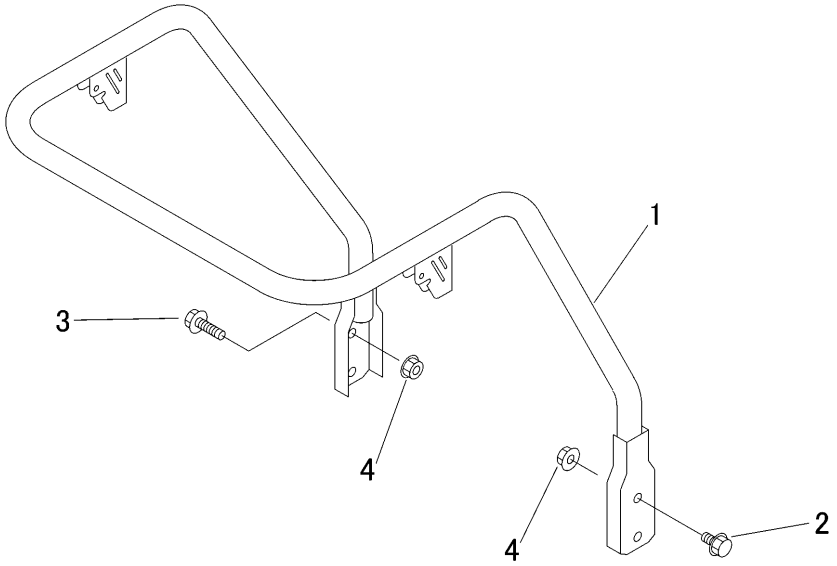

見出 NO.	部品番号 PART NO.	部品名称	PART NAME	個数 Q'ty	型　寸 DESCRIPTION	互換性 R/P	適用号機 FROM ～ UP TO SERIAL NO.	備　考 REMARKS
1	3569 1151 000	ﾊﾝﾄﾞﾙ	HANDLE	1				
2	K710 0110 025	ﾎﾞﾙﾄ	BOLT	2	M10×25(7T)			
3	K814 0110 040	ﾎﾞﾙﾄ	BOLT	2	M10×40(8T)			
4	F301 0110 000	Fﾅｯﾄ	NUT	4	M10			
5	3205 1051 000	ﾆｷﾞﾘ	GRIP	2				