3569　120A　フェンダー　FENDER

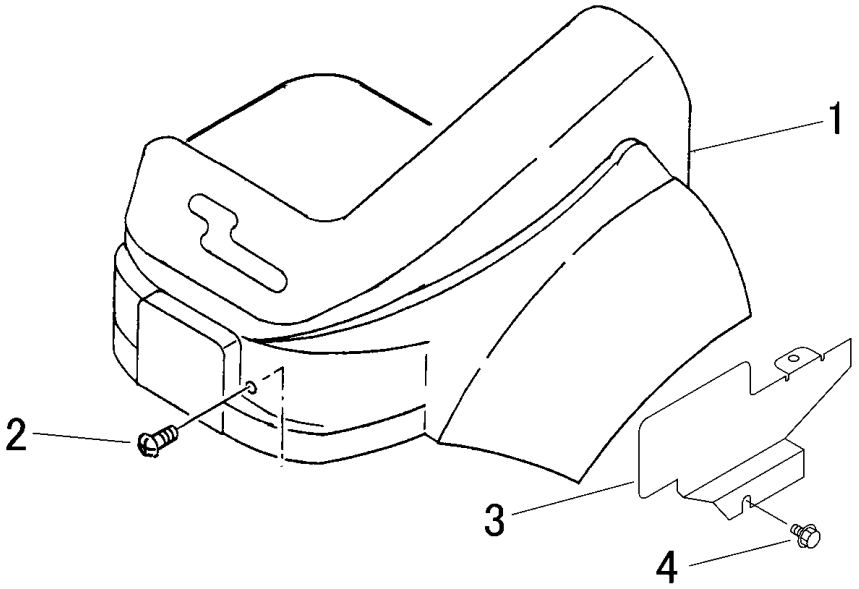

見出 NO.	部品番号 PART NO.	部品名称	PART NAME	個数 Q'ty	型　寸 DESCRIPTION	互換性 R/P	適用号機 FROM ～ UP TO SERIAL NO.	備考 REMARKS
1	3558 1201 000	ﾘﾔﾌｪﾝﾀﾞｰ	COVER	1				
2	A252 0160 016	ﾄﾗｽｺﾈｼﾞ	SCREW	2	M6×16			
3	3569 1207 000	ｶﾊﾞｰ	COVER	1				
4	K110 0108 016	Fﾎﾞﾙﾄ	BOLT	2	M8×16(4T)			