３５６９　４９０Ａ　ドアロック　（箱型三方開）
LOWER LOCK （FLAT BED OPENING 3 WAYS）

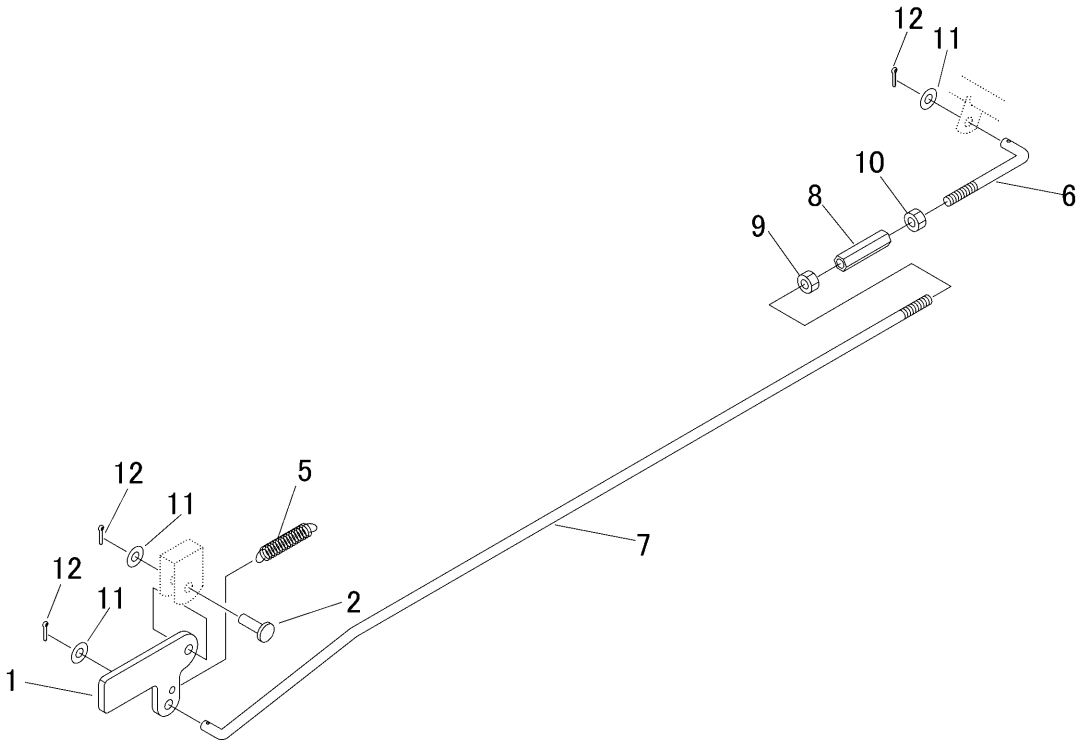

見出 NO.	部品番号 PART NO.	部品名称	PART NAME	個数 Q'ty	型　寸 DESCRIPTION	互換性 R/P	適用号機 FROM ～ UP TO SERIAL NO.	備　考 REMARKS
1	3408 5201 000	ｳｼﾛﾄﾞｱﾛｯｸｶﾅｸﾞ	PLATE	1				
2	0562 0108 025	ﾋﾗｱﾀﾏﾋﾟﾝ	PIN	1				
5	3617 3227 000	ｽﾌﾟﾘﾝｸﾞ	SPRING	1				
6	5302 3308 000	ﾛｯﾄﾞ	ROD	1	L=89 M8L			
7	3569 4901 000	ﾛｯﾄﾞ	ROD	1				
8	3208 3410 000	ﾀｰﾝﾊﾞｯｸﾙ	TURNBUCKLE	1	M8×50			
9	A301 0108 003	ﾅｯﾄ	NUT	1	M8			
10	A301 2108 003	ﾅｯﾄ	NUT	1	M8L			
11	0350 0140 818	PW	WASHER	3	8×18×1.6			
12	0520 0125 016	ﾜﾘﾋﾟﾝ	PIN SPLIT	3	2.5×16			