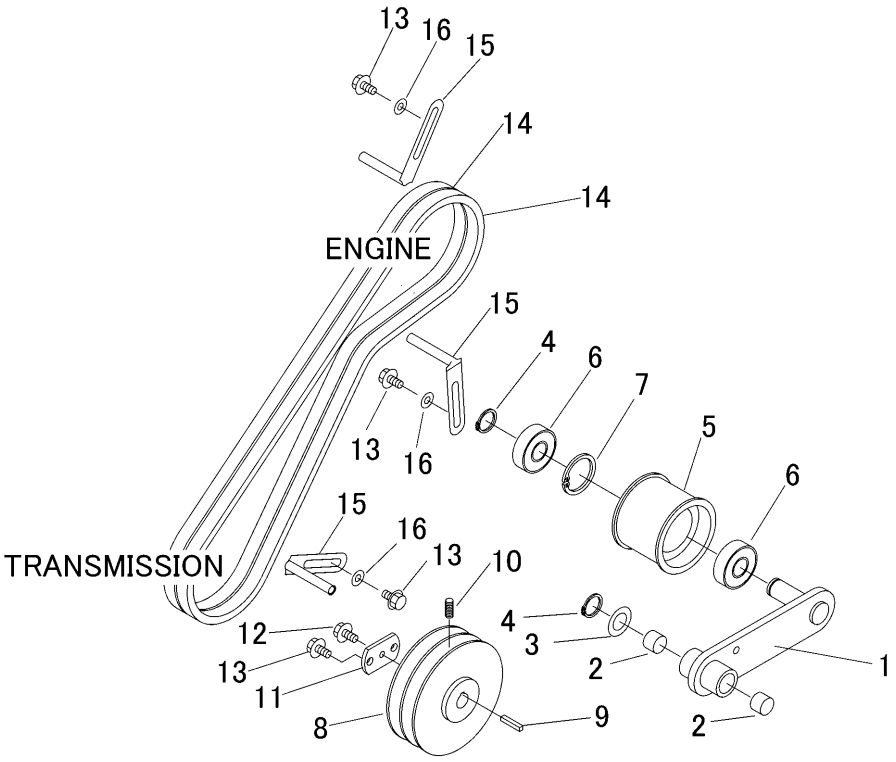

見出 NO.	部品番号 PART NO.	部品名称	PART NAME	個数 Q'ty	型　寸 DESCRIPTION	互換性 R/P	適用号機 FROM ～ UP TO SERIAL NO.	備　考 REMARKS
1	3570 2505 001	ﾃﾝｼｮﾝｱｰﾑ	ARM	1				
2	0797 0202 315	ﾌﾞｯｼｭ	BUSH	2	20×23×15			
3	0350 0162 034	PW	WASHER,PLAIN	1	20×34×3.2			
4	0740 0002 000	Cﾘﾝｸﾞ	RING	2	S20			
5	5313 2405 000	ﾌﾟｰﾘ	PULLEY	1				
6	0750 0563 044	ﾍﾞｱﾘﾝｸﾞ	BEARING	2	6304DDU			
7	0741 0005 200	Cﾘﾝｸﾞ	RING,SNAP	1	H52			
8	3570 2515 000	ﾌﾟｰﾘ	PULLEY	1			－ NO.7300061	
8	3570 2515 001	ﾌﾟｰﾘ	PULLEY	1		C	NO.7300062 －	
9	0571 0005 028	ｷｰ	KEY	1	5×28			
10	A284 0600 820	ﾄﾒﾈｼﾞ	BOLT	1	M8×20			
11	3570 2518 000	ﾌﾟﾚｰﾄ	PLATE	1				
12	K700 0606 014	Fﾎﾞﾙﾄ	BOLT	1	M6×14(7T)			
13	K110 0108 016	Fﾎﾞﾙﾄ	BOLT	5	M8×16(4T)			
14	0852 1500 048	Vﾍﾞﾙﾄ	V-BELT	2	SB48 W800			
15	3610 0101 000	ﾍﾞﾙﾄｽﾄｯﾊﾟｰ	STOPPER	3				
16	0350 0140 818	PW	WASHER,PLAIN	3	8×18×1.6			