3544　130B　カバー　COVER

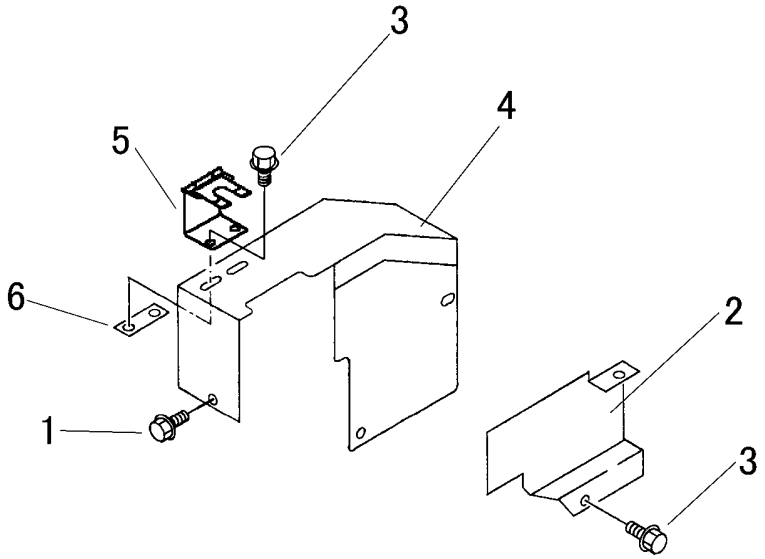

見出 NO.	部品番号 PART NO.	部品名称	PART NAME	個数 Q'ty	型　寸 DESCRIPTION	互換性 R/P	適用号機 FROM ～ UP TO SERIAL NO.	備　考 REMARKS
1	K700 0106 012	Fﾎﾞﾙﾄ	BOLT	3	M6×12(7T)			
2	3544 1307 001	ｶﾊﾞｰ	COVER	1				
3	K110 0108 016	Fﾎﾞﾙﾄ	BOLT	4	M8×16(4T)			
4	3544 1311 000	ﾍﾞﾙﾄｶﾊﾞｰ	COVER	1				
5	3544 1315 000	ｽﾄｯﾊﾟｰ	STOPPER	1				
6	3537 1321 000	ﾌﾞﾗｹｯﾄ	BRACKET	1				