3544　320A　チェンジ　GEAR　SHIFT

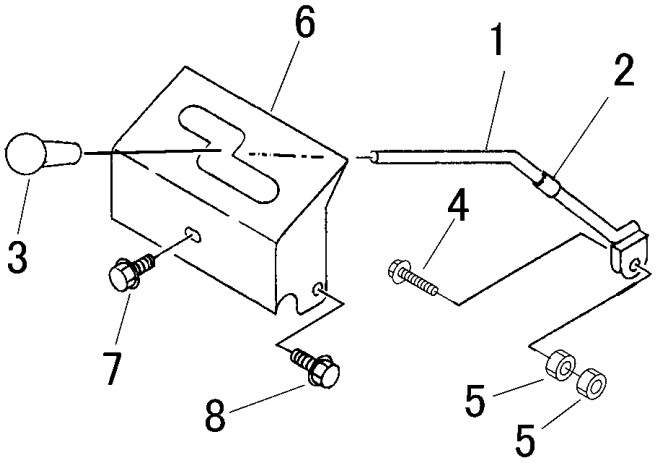

見出 NO.	部品番号 PART NO.	部品名称	PART NAME	個数 Q'ty	型　寸 DESCRIPTION	互換性 R/P	適用号機 FROM ～ UP TO SERIAL NO.	備考 REMARKS
1	3544 3201 001	ﾁｪﾝｼﾞﾚﾊﾞｰ	LEVER	1				
2	3544 3203 000	ﾋﾞﾆｰﾙﾊﾟｲﾌﾟ	PIPE	1				
3	0693 0012 460	ｸﾞﾘｯﾌﾟ	GRIP	1	φ12用			
4	K804 0106 030	Fﾎﾞﾙﾄ	BOLT	1	M6×30(8T)			
5	A300 0106 001	ﾅｯﾄ	NUT	2	M6			
6	3544 3206 000	ﾁｪﾝｼﾞｶﾞｲﾄﾞﾊﾟﾝ	PLATE	1				
7	K700 0106 014	Fﾎﾞﾙﾄ	BOLT	1	M6×14			
8	K110 0108 016	Fﾎﾞﾙﾄ	BOLT	2	M8×16			