3561　110A　ハンドル　HANDLE

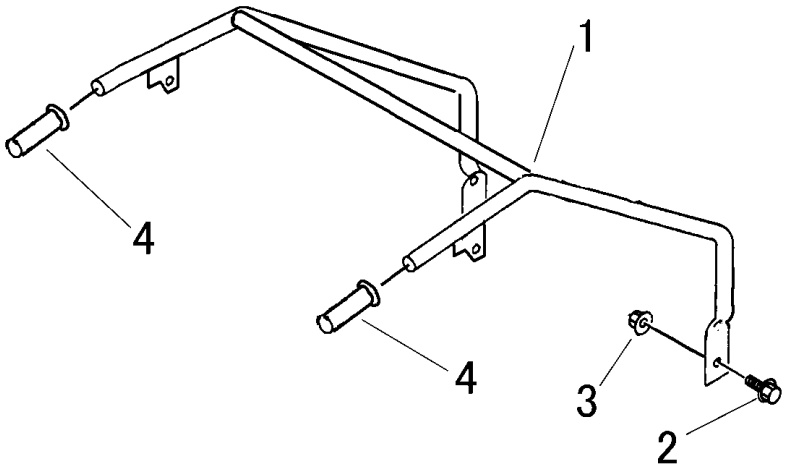

見出 NO.	部品番号 PART NO.	部品名称	PART NAME	個数 Q'ty	型　寸 DESCRIPTION	互換性 R/P	適用号機 FROM ～ UP TO SERIAL NO.	備考 REMARKS
1	3561 1101 000	ﾊﾝﾄﾞﾙ	HANDLE	1				
2	A050 0110 025	ﾎﾞﾙﾄ	BOLT	4	M10×25			
3	F301 0110 000	Fﾅｯﾄ	NUT	4	M10			
4	3205 1051 000	ﾆｷﾞﾘ	GRIP	2				