3571　100A　フレーム　FRAME

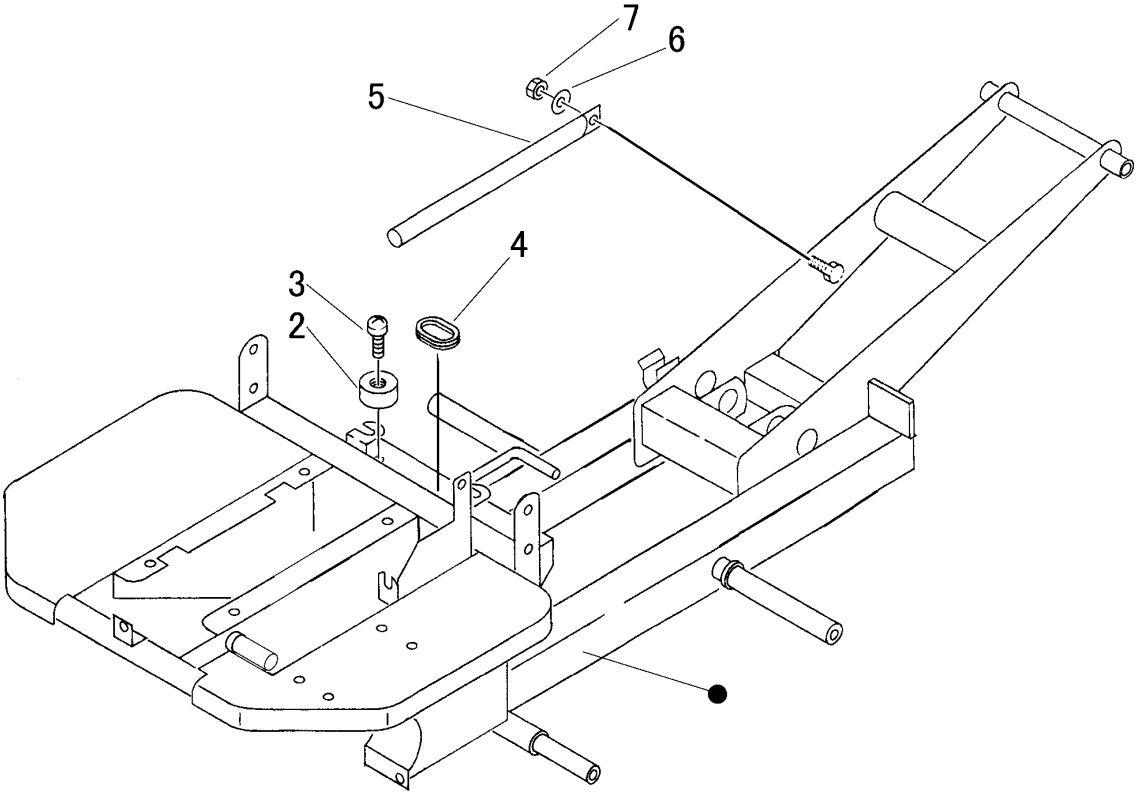

見出 NO.	部品番号 PART NO.	部品名称	PART NAME	個数 Q'ty	型　寸 DESCRIPTION	互換性 R/P	適用号機 FROM ～ UP TO SERIAL NO.	備考 REMARKS
2	3611 4062 000	ﾎｺﾞｺﾞﾑ	RUBBER	2	B-4			
3	A252 0160 025	ﾄﾗｽｺﾈｼﾞ	SCREW	2	M6×25			
4	3611 1171 000	ﾎｺﾞｺﾞﾑ	GROMMET	1	P-2			
5	3632 4021 000	ﾗｯｶﾎﾞｳｼﾎﾞｳ	BAR	1				
6	0350 0151 226	PW	WASHER,PLAIN	1	12×26×2.3			
7	A351 0112 002	Uﾅｯﾄ	U-NUT	1	M12			