3571　700A　フゾクヒンACCESORIES

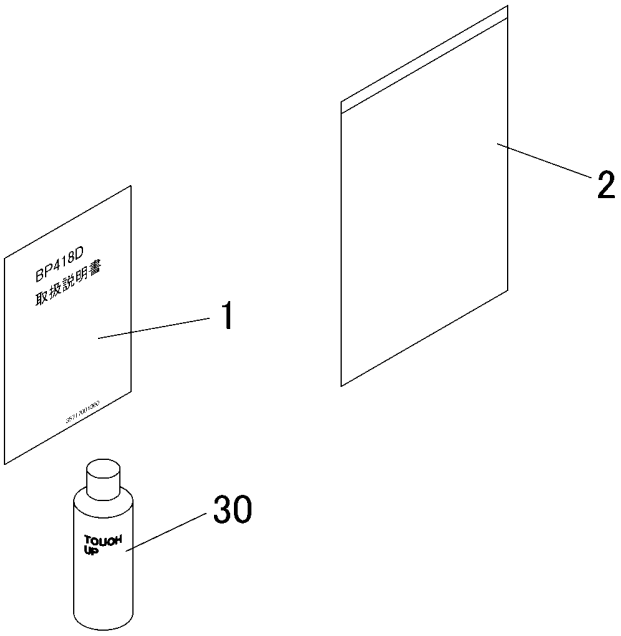

見出 NO.	部品番号 PART NO.	部品名称	PART NAME	個数 Q'ty	型　寸 DESCRIPTION	互換性 R/P	適用号機 FROM ～ UP TO SERIAL NO.	備　考 REMARKS
1	3571 7001 000	ﾄﾘｱﾂｶｲｾﾂﾒｲｼｮ	MANUAL	1				
2	3544 7003 000	ﾊﾞｯｸﾞ	BAG	1				
30	Z9999 6016 000	ｽﾌﾟﾚｰ	SPRAY	1	FA-GAﾚｯﾄﾞ			ｵﾌﾟｼｮﾝ
30	Z9999 6018 000	ｽﾌﾟﾚｰ	SPRAY	1	ﾅﾁｭﾗﾙｲｴﾛｰ			ｵﾌﾟｼｮﾝ
30	Z9999 6017 000	ｽﾌﾟﾚｰ	SPRAY	1	ﾌﾞﾗｯｸｸﾞﾚｰ		～NO.7310060	ｵﾌﾟｼｮﾝ
30	Z9999 6023 000	ｽﾌﾟﾚｰ	SPRAY	1	KB4ｺﾞｳ	D	NO.7310061～	ｵﾌﾟｼｮﾝ