３５７２　０２０Ｃ　デンソウ（クボタ・セルナシ）ＥＬＥＣＴＲＩＣ（ KUBOTA・RECOIL ）

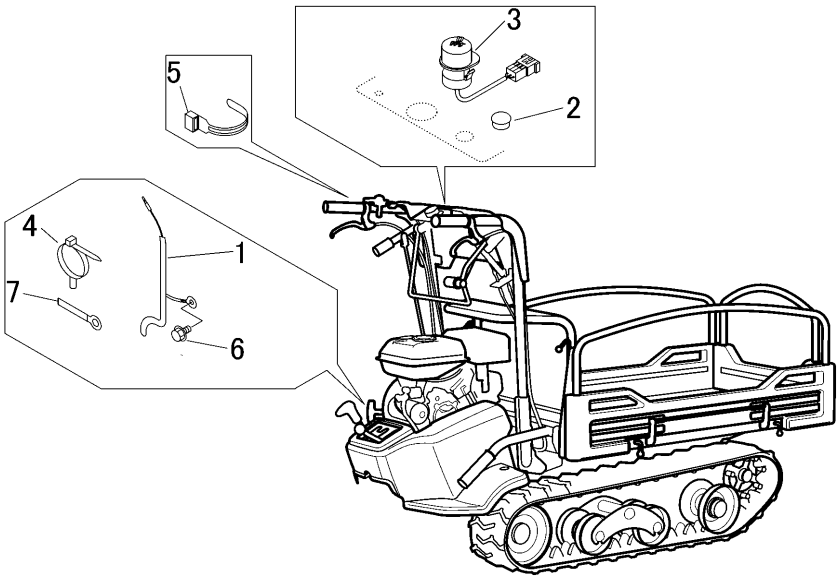

見出 NO.	部品番号 PART NO.	部品名称	PART NAME	個数 Q'ty	型　寸 DESCRIPTION	互換性 R/P	適用号機 FROM ～ UP TO SERIAL NO.	備　考 REMARKS
1	3572 0206 000	ﾊｰﾈｽ	HARNESS	1				
2	3572 0219 000	ｷｬｯﾌﾟ	CAP	1	CP-30-HP-11			
3	3563 0215 000	ｽｲｯﾁ	SWITCH	1	P11690-00-00			
4	3715 0425 000	ﾊﾞﾝﾄﾞ	BAND	2	5118			
5	3513 3131 000	ﾌﾟﾗｽﾁｯｸﾊﾞﾝﾄﾞ	BAND	4				
6	K110 0108 016	Fﾎﾞﾙﾄ	BOLT	1	M8×16(4T)			
7	0050 2108 083	ｸﾗﾝﾌﾟ	CLAMP	1	L80			