３５７２　０２０Ｆ　デンソウ（ミツビシ／ロビン・ＣＥ／ＵＳＡ・セルナシ）
ＥＬＥＣＴＲＩＣ（ MITSUBISHI / ROBIN・ＣＥ／ＵＳＡ・RECOIL ）

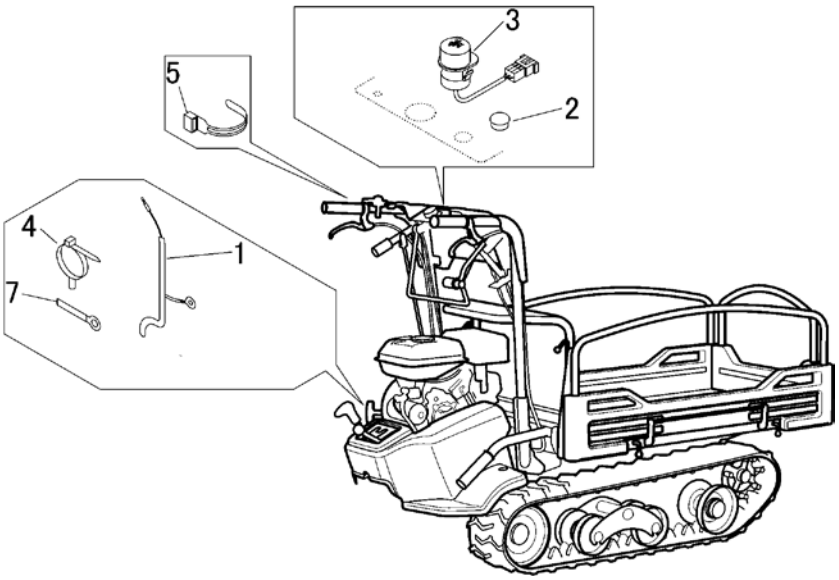

見出 NO.	部品番号 PART NO.	部品名称	PART NAME	個数 Q'ty	型　寸 DESCRIPTION	互換性 R/P	適用号機 FROM ～ UP TO SERIAL NO.	備　考 REMARKS
1	3572 0205 000	ﾊｰﾈｽ	HARNESS	1				
2	3572 0219 000	ｷｬｯﾌﾟ	CAP	1				
3	3569 0206 000	ｽｲｯﾁ	SWITCH	1				
4	3715 0425 000	ﾊﾞﾝﾄﾞ	BAND	2				
5	3513 3131 000	ﾌﾟﾗｽﾁｯｸﾊﾞﾝﾄﾞ	BAND	4				
6	0050 2108 083	ｸﾗﾝﾌﾟ	CLAMP	1				