３５７３　０００Ｄ　エンジン（ミツビシ・国内・セルナシ）
ＥＮＧＩＮＥ（ MITSUBISHI・DOMESTIC・RECOIL ）

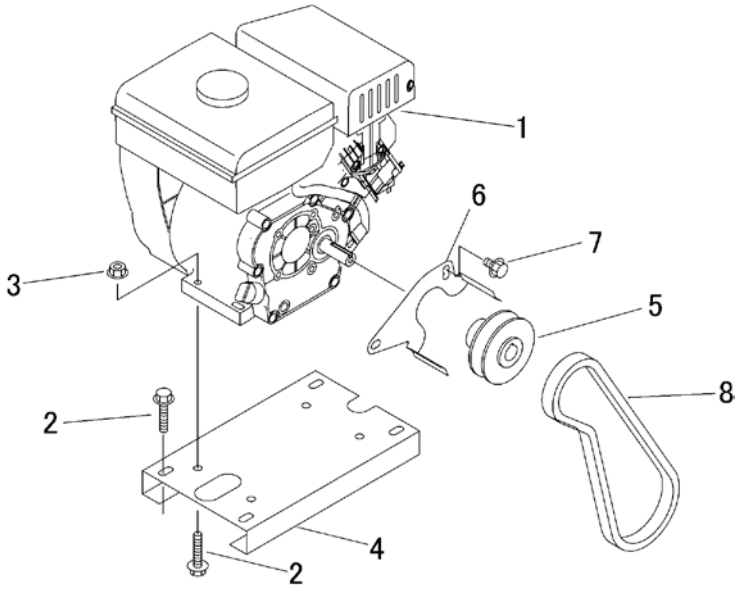

見出 NO.	部品番号 PART NO.	部品名称	PART NAME	個数 Q'ty	型　寸 DESCRIPTION	互換性 R/P	適用号機 FROM ～ UP TO SERIAL NO.	備　考 REMARKS
1	3572 0003 000	ｴﾝｼﾞﾝ	ENGINE	1			－ No.7866543	
1	3572 0003 100	ｴﾝｼﾞﾝ	ENGINE	1		B	No.7866544 －	
2	K814 0108 040	Fﾎﾞﾙﾄ	BOLT	8				
3	F301 0108 000	Fﾅｯﾄ	NUT	4				
4	3573 0004 000	ﾍﾞｰｽ	BASE	1				
5	3513 0006 000	ｴﾝｼﾞﾝﾌﾟｰﾘ	PULLEY	1				
6	3572 0011 000	ｽﾄｯﾊﾟ	STOPPER	1				
7	K110 0108 016	Fﾎﾞﾙﾄ	BOLT	2				
8	0852 1600 028	Vﾍﾞﾙﾄ	V-BELT	1				